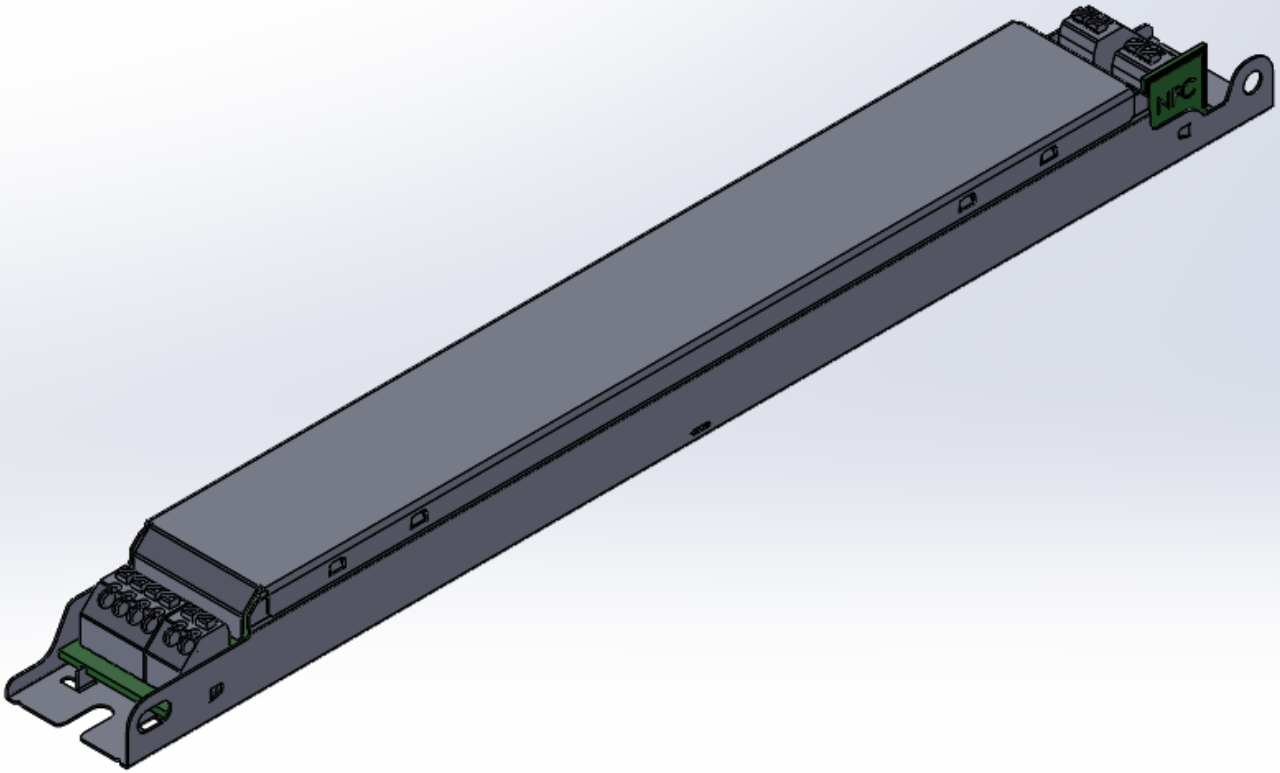
NPC