欧华智能照明
产品手册

Helvar

在欧华，我们为全球提供照明控制解决方案。

我们的传统使我们与众不同。 在100多年的时间里，我们的远见卓识带领我们从芬兰的一家工厂成长为一个在80多个国家拥有业务的全球网络。我们的激情在于人——我们的客户、我们的团队和我们的合作伙伴。通过合作，我们可以通过我们的产品、我们的解决方案和我们的全球项目积极影响可持续发展。通过智慧和洞察力，我们专注于改善人们的福祉。创新是我们工作的核心。无论未来100年将会发生什么，我们的使命是创造"更明亮的空间"——将日常场所变成真正的智能、连通的空间，在其一生中可持续发展，并为使用它们的人优化。

继续下一个100年！

为什么选择欧华?

百年的专业知识

欧华诞生于1921年，我们为智慧、洞察力和创新庆祝100周年！作为 DALI 联盟的创始成员，我们处于新技术和行业发展的最前沿。

全球服务网络

在全球范围内，我们通过我们的销售办事处和由 50 多个合作伙伴组成的全球网络为本地客户提供服务，我们为在 80 多个国家/地区拥有令人难以置信的照明项目而感到自豪。

未来可持续发展

从提供远程监控和维护，到通过与建筑系统集成使用数据预测能源节约和降低成本，我们的服务产品在整个生命周期中为建筑提供支持。

屡获殊荣

我们的产品在可靠性、兼容性和灵活性方面是一流的。 凭借广泛先进的照明解决方案和组件选择，我们是在各种不同应用中创建面向未来的照明解决方案的专家。

了解我们完整的故事 helvar.com

Helvar

目录

4 欧华简介
6 我们的应用
14 我们的解决方案

欧华解决方案
16 RoomSet
22 ActiveAhead
28 DIGIDIM
32 Imagine
39 典型应用案例

系统组件
46 电源
48 主控器
52 中继器
55 场景面板
56 BACnet
58 欧华云网关
60 感应器
74 EnOcean易能森
76 面板
83 输入单元
86 开关介面
87 遮阳控制
88 继电器
93 调光
100 转换器
101 控制器
103 音视频接口
104 独立感应器
108 Helvar Insights
113 软件

案例参考
117 案例参考

全球照明解决方案专家

在欧华，我们创造智能节能的照明解决方案。

智能照明对员工、客户、访客、患者的福祉至关重要，可以帮助您实现可持续发展的目标。

欧华照明控制解决方案有助于创建未来的智能环境，利用信息与其他系统无缝工作。

凭借着广泛的照明控制解决方案和组件，我们设计了开放且灵活的照明解决方案，以满足您的特定需求。我们为自己是照明专家而自豪。

您可以在各个地方找到我们的解决方案 - 办公室、学校、酒店等等。

我们的总部位于芬兰，我们的灯具组件开发和制造业务也位于芬兰。

我们的照明控制系统设立与英国。在全球范围内，我们通过50多个国家的销售和办事处以及全球合作伙伴网络为客户提供服务。

百年创新与领导力

欧华成立于1921年。从那时起，我们一直从事广播和电视，电子产品业务，从60年代开始，我们一直未照明行业做出贡献。

今天，欧华提供先进的智能照明解决方案和无线技术的灯具组件，如蓝牙组网及数字照明标准DALI，以支持不同应用的各种需求。

我们的DNA有着强大的适应力。在建筑物在不断发展的今天。 Helvar解决方案有助于创建为当今和数据驱动的未来打造的智能环境。

欧华（Helvar）智能照明控件可与其他建筑系统无缝集成，这意味着我们的产品可提供有价值的数据。我们提供有关如何使用建筑物的见解，从而帮助您在整个生命周期中优化空间的维护和使用。

照明智能带来福祉与可持续发展

照明既要充满活力，又要激发灵感。 我们以人为本的照明解决方案和灯具组件在设计时就以人为本。通过支持您日常自然节律的解决方案，它们旨在提高您的健康水平。优化的照明，色温和无闪烁照明对于确保空间的舒适性和安全性至关重要。

我们提供的解决方案可以提高建筑物的功能并最大程度地减少能源消耗，这意味着您可以用更少的钱做更多的事情，从而帮助您实现可持续发展目标。借助我们最先进的智能照明控制和LED照明组件，我们可以帮助您节省多达75%的能源。

一路相随

我们和我们的合作伙伴一道为您提供支持。 我们为拥有由专业人员组成的全球网络感到自豪，这些网络在照明控制，灯具组件和DALI方面拥有综合的专业知识。作为一家拥有百年经验的家族企业，我们知道人应该永远放在第一位。 因此，我们将员工放在公司的核心位置。

欧华 办公

点燃能量，激发灵感。点亮健康，心情和幸福的灯。 冷蓝调使光锐利集中。暖色调可帮助您舒缓疲劳。我们灵活扩展的并以DALI为主导的开放系统是面向未来且易于使用的。

办公应用

- 单独办公空间
- 开放办公空间
- 会议室
- 前台区域
- 走廊
- 楼梯间
- 餐厅或食堂
- 电梯间

为什么选择欧华?

- 完全可扩展的解决方案，覆盖范围从单个空间至整栋建筑物
- 日光采集及节约能源
- 走廊保持功能，安全舒适
- 占用/未占用侦测
- 与楼宇管理系统集成
- 与音视频系统的集成
- 能源监测
- 多种负载类型控制
- 集成遮阳控制
- 图形化的用户界面
- 警报监控和远程维护

欧华核心优势

- 全天实时变化的色温和亮度控制，反映出真实自然的昼夜节律。
- 当您进入房间时欧华会自动打开房间照明并调整到最佳照度，这对您使用笔记本或查看文档非常有帮助。

欧华解决方案

ActiveAhead 一种用于简单办公空间的且适应性强，简便和节能的解决方案。

Helvar RoomSet 适用于重复办公室空间的单房间智能照明控制。

Helvar Imagine 具有强大集成能力的照明管理解决方案，它还可以通过"随时间变化的灯光"帮助用户调整昼夜节律。

Helvar Insights 通过传感器，了解一个空间是如何被真正利用的以及入住率报告和实时的优化建议。

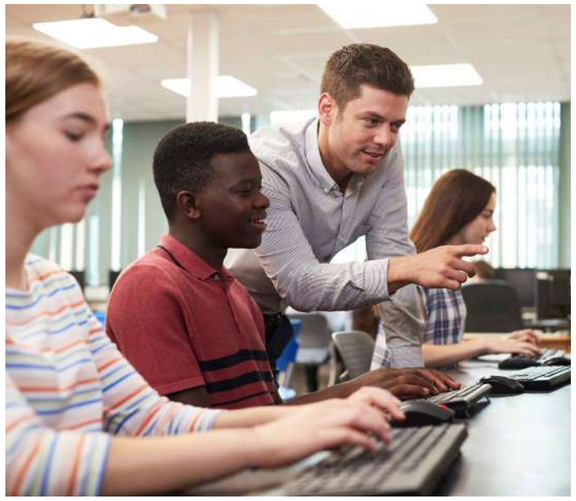

欧华 教育

良好的光线可以养育成长的心灵。无闪烁的环境下可帮助学习者保持专注，智能的照度水平监控可有效地采集自然采光，以在一天中的任何时候保持适当的光照水平。 从控制白板上方的灯光到连接跨校园的建筑物-Helvar会与您现有的设施和视听系统对话，为每个人创建无眩光的学习环境。

教育应用

- 教室
- 食堂
- 走廊
- 图书馆
- 体育场
- 楼梯

为什么选择欧华?

- 舒适的学习空间
- 为每个活动区域提供正确的照明
- 教室或整个建筑解决方案
- 与楼宇管理及音视频系统集成
- 自动或手动控制
- 用于节能的日光采集和占用侦测
- 能源管理
- 警报监控和远程维护
- 校园的多站点连接

欧华核心优势

- Helvar控件可以与教室视听系统和建筑物管理系统完全集成。
- 通过我们的可重复的RoomSet应用程序，可以在很短时间内完成多个教室应用。

欧华解决方案

ActiveAhead 一种用于简单办公空间的且适应性强，简便和节能的解决方案。

Helvar RoomSet 适用于重复办公室空间的单房间智能照明控制。

Helvar Imagine 具有强大集成能力的照明管理解决方案，它还可以通过"随时间变化的灯光"帮助用户调整昼夜节律。

Helvar Insights 通过传感器，了解一个空间是如何被真正利用的以及入住率报告和实时的优化建议。

欧华 酒店

时尚的水疗中心，轻松惬意的餐厅，房间内的设施都可以为您有效的充电。所有这些都强调屡获殊荣的风格和节能功能。 我们将确保您得到良好的服务。世界上最好的酒店需要正确的照明。无论是惊人的规模还是雄心勃勃的野心，Helvar都能助您一臂之力，在每一个日夜。

医疗应用

- 客房
- 餐厅
- 健身及水疗中心
- 行政酒廊
- 电梯厅
- 走廊
- 前台及接待区

为什么选择欧华？

- 通过场景来创造合适的氛围
- 完全可扩展，从单个酒店房间到整个建筑的集成照明解决方案
- 与客房管理系统集成
- 与音视频系统的集成
- 多种负载类型控制
- 能源监测
- 上电记忆功能
- 公共空间的自动控制
- 警报监控和远程维护

欧华核心优势

- 我们可以将复古灯具与最新的照明控制技术相结合，创造出现代时尚的氛围。

欧华解决方案

ActiveAhead 一种用于简单办公空间的且适应性强，简便和节能的解决方案。

Helvar Imagine 具有强大集成能力的照明管理解决方案，它还可以通过"随时间变化的灯光"帮助用户调整昼夜节律。

Helvar Insights 通过传感器，了解一个空间是如何被真正利用的以及入住率报告和实时的优化建议。

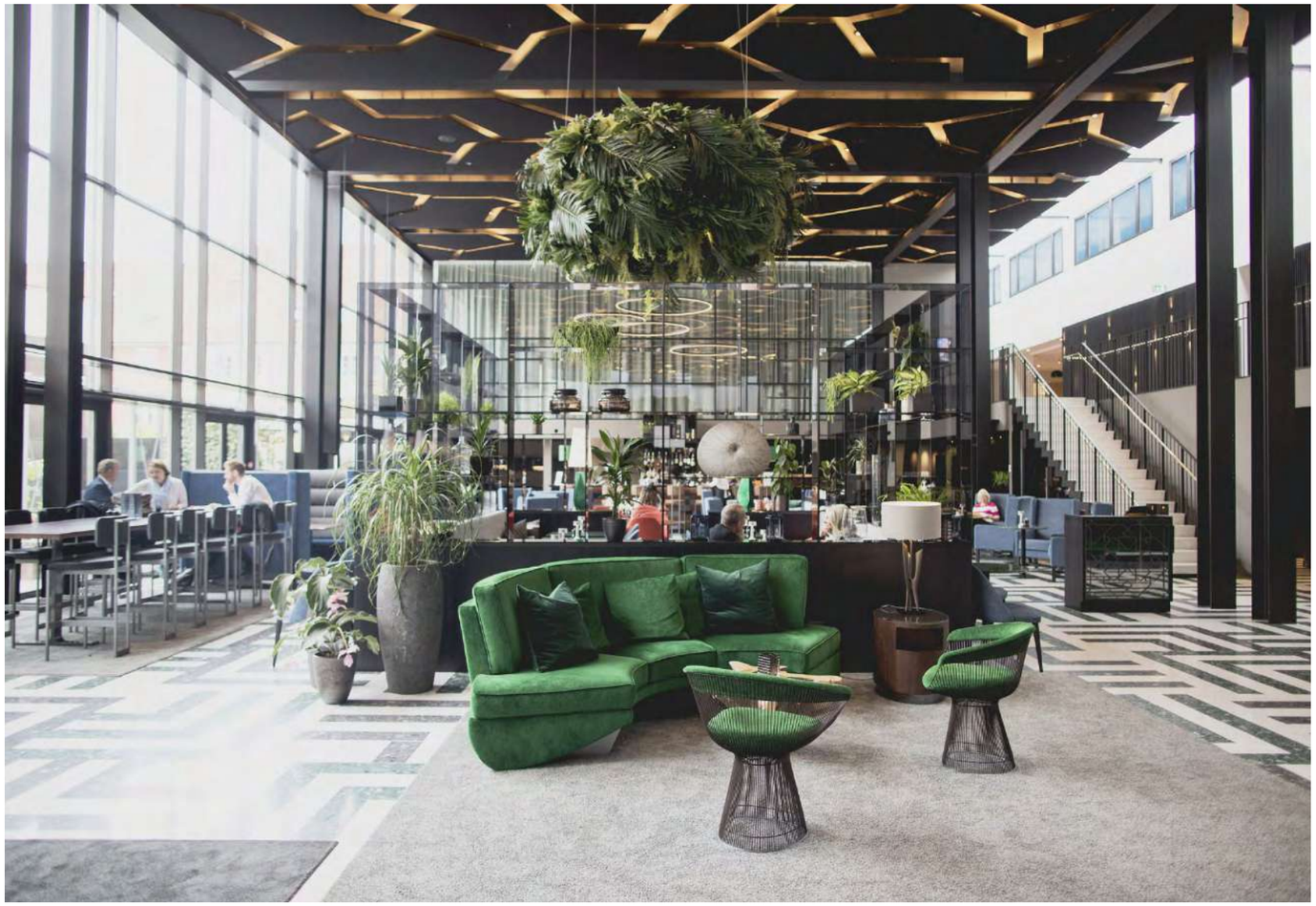

欧华 医疗

动态照明意味着以人为本。光纤在我们的日常生活中扮演着不可或缺的角色，我们沐浴在尽可能接近自然光的光线中最舒适。欧华照明控制系统是根据我们身体自然昼夜节律而设计的，可以自动对季节和环境变化做出反应，以确保我们总是在合适的光线下表现最佳。我们的目标是为您的空间提供最合适您需求的照明解决方案，皆在简化您的建筑效率，同时最大限度的提高患者和员工的福祉。

医疗应用

- 手术室
- 分诊台
- 病房
- 走廊
- 食堂
- 办公区
- 等候区
- 楼梯间

为什么选择欧华?

- 简单的控制，病人更舒适
- 医务人员的照明
- 自动控制
- 上电记忆功能
- 占用/未占用侦测
- 完全可扩展，从病房到整栋建筑
- 与楼宇管理系统集成
- 能源监测
- 警报监控和远程维护

欧华核心优势

- 改善舒适和节约能源，同时在医院的众多不同建筑物之间提供完全统一的管理和控制。

欧华解决方案

ActiveAhead 一种用于简单办公空间的且适应性强，简便和节能的解决方案。

Helvar Imagine 具有强大集成能力的照明管理解决方案，它还可以通过"随时间变化的灯光"帮助用户调整昼夜节律。

Helvar Insights 通过传感器，了解一个空间是如何被真正利用的以及入住率报告和实时的优化建议。

欧华（Helvar）照明控制解决方案

从智能房间到智能建筑，等等

欧华解决方案设计为开放式的。 当您选择我们时，即表示您正在投资可扩展的，面向未来的套件。 为了帮助您更容易地找到您需要的产品，我们将我们的主要产品进行分类。

您是否要为校园，整个建筑物，整个楼层，一个房间甚至邮轮提供照明控制？ 这是我们要问的第一个问题。

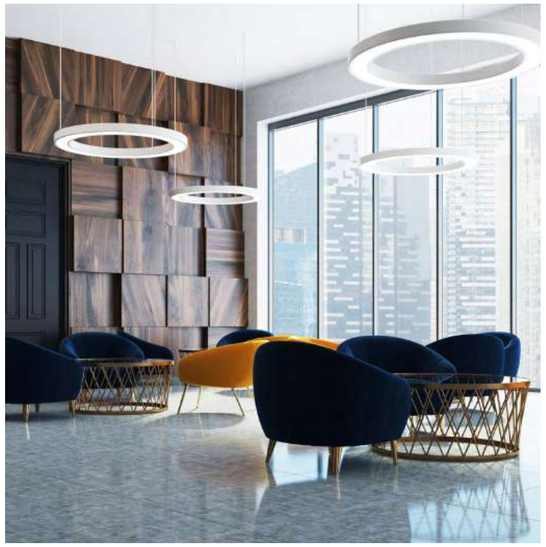

可重复的房间
Helvar RoomSet

- 拖拽并重复，不需要笔记本电脑
- 直接开箱即用
- 最简单的设置
- 友好的蓝牙应用程序，甚至用于大型的项目快速配置

预测性照明
Helvar ActiveAhead

- 适用于翻新的项目
- 开箱机用，简单安装，无需布线
- 节省大量能源
- 照明控制逻辑自我学习，记住人行道和提前思考

简单的效果和控制
Helvar DIGIDIM

- 规划各个功能区域
- 可控制小型或大型区域
- 通过可调色温控制，保持舒适和高效
- 与音视频或遮阳系统集成

通用照明控制
Helvar Imagine

- 世界级著名项目均选择DALI/DALI-2照明控制解决方案
- 超级灵活 - 从单一房间到大型建筑
- 实时能源监测和基于应用程序的微调定制自动化，过渡和场景

Helvar RoomSet

可复制的智能照明

RoomSet是欧华最先进的独立照明控制方案。它设计用于重复配置的空间，例如教室，会议室。

这是为可重复空间设计的超级简单的智能照明控制解决方案，设计为开箱即用，极少的配置。

没有比**Helvar RoomSet**更容易的。

把我们日常的空间变得更明亮

Helvar

HELVAR RoomSet 介绍

快速安装

对于安装施工人员，自动预设的编程可实现快速的开箱即用，而无需进行任何配置 - 系统会自动查找所有可寻址的DIGIDIM开关，感应器和DALI照明设备。

节省资金

天生为调试大批量间，RoomSet应用程序使您能够复制房间局从而使调试过程更快，因此更具成本效益。

灵活扩展

通过RoomSet，单房间可以在几分钟之内完成配置同时通过动动手指成百上千个房间就完成了。通过使用平板电脑上直观的应用程序，场景设置再简单不过了。

通过5个步骤设置RoomSet

1. 打开电源
2. 等待橙色LED熄灭（可能持续5分钟）
3. 测试面板工作是否正常
4. 任何问题？ 检查是否丢失或错误的接线
5. 如果都正常了，那工作就完成了。

选择您的方案

RoomSet可以选择三种方案，每种都针对不同的客户需求量身定制 - 无论您是新建项目还是进行改造。

Helvar RoomSet 标准版

聪明且可重复的照明，非常简单。

它是翻新应用的理想解决方案，您可以使用房间的现有墙板或天花以及我们的蓝牙多功能感应器主控和DALI电源实现聪明智能的照明控制。

包装内都包含什么？

331
先进的
多功能感应器

用于RoomSet系统的331型高级多功能感应器可支持灯具的恒照度及控制，以及被动红外动作探测。
请查阅**第69页**获取更多信息。

407
紧凑型
DALI电源

欧华的407紧凑型DALI电源被设计用于简单的小空间的安装
请查阅**第47页**获取更多信息。

444
迷你输入单元

迷你输入单元基于DALI通讯接口，被设计用于连接其第三方面板，感应器或其他控制设备与欧华系统联动。
请查阅**第84页**。

Helvar RoomSet配合面板

演讲时刻？我们帮你搞定了。

它是新建项目的理想解决方案，您可以通过7键位面板设置自己喜欢的照明场景，以适应不同的场景需求。

包装内都包含什么？

331
先进的
多功能感应器

407
紧凑型
DALI电源

135W
墙面面板

+

230S
面板框

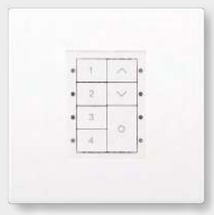

此RoomSet套件随附一个135W白色7按键模块，该模块配有LED指示灯和一个红外接收器，并带有230S白色塑料面框。 除了"向上/向下"和"关闭"按钮外，此面板还具有4个可自定义的场景按钮。

如果不喜欢白色，还有更多其他饰面颜色和材质可单独购买获得。 有关所有面板和框架套件的信息，请参见**第76页**。

Helvar RoomSet 无线版

通过无线控制快速安装。

我们最先进的房间解决方案，包括无线蓝牙控制面板，可让您从房间的任何地方进行全面的照明控制，而无需额外的布线。

包装内都包含什么？

331
先进的
多功能传感器

407
Compact DA
Power Supply

185W
无线控制面板

基于蓝牙功能的无线控制面板是一个自发电界面控制系统，它可以控制四个定制的照明场景。这个面板可以安装固定在墙面或黏贴在任意平整的表面上，包括玻璃。给您带来灵活的安装方式。
请查看第78页获取更多信息。

RoomSet App

由于RoomSet可以通过Android平板电脑通过蓝牙配置所有内容，因此无需启动笔记本电脑。

通过RoomSet，让配置房间变得**如此简单**。

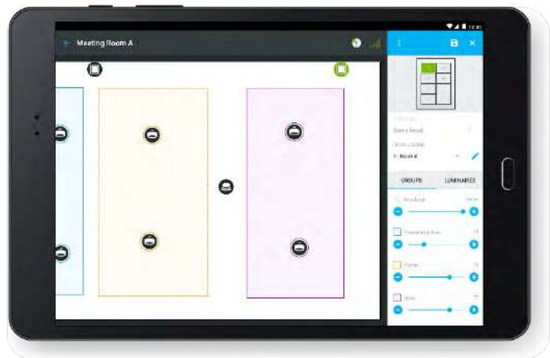

- 一旦你成功安装好331多功能感应器，电源，墙面面板和DALI驱动，只需打开电源，等待感应器的橙色LED停止闪烁。
- RoomSet软件会自动升级新功能 - 只需点击RoomSet应用程序的提示，最新和最强大的功能会直接发送到您的平板电脑！简单快速！
- 接下来，只需将每个设备拖放到所需的房间布局中，即可完成基本设置！
- 如果需要，您可以将设备组合在一起以创建不同的照明场景（例如用于演示），并将照明器配置为当有人进入房间时自动点亮。

RoomSet软件会自动升级新功能 - 仅需轻松电机RoomSet App的升级提示来获取最新的最强大的功能！

如需查看RoomSet功能演示视频 - 请在互联网或YouTube上搜索Helvar RoomSet。

完美的单房间解决方案

RoomSet系统的安装和配置再快不过了。331集多功能感应器和主控器于一体构成了系统的核心。所有现成的DALI组件都相互连接并且与331多功能感应器主控连接。感应器通过蓝牙无线连接到一个易于使用的应用程序，一旦连接成功，即可通过该应用程序完成DALI组件配置，这意味着您可以在数分钟内对照明设备进行分组并将功能分配给智能面板。

安卓平板

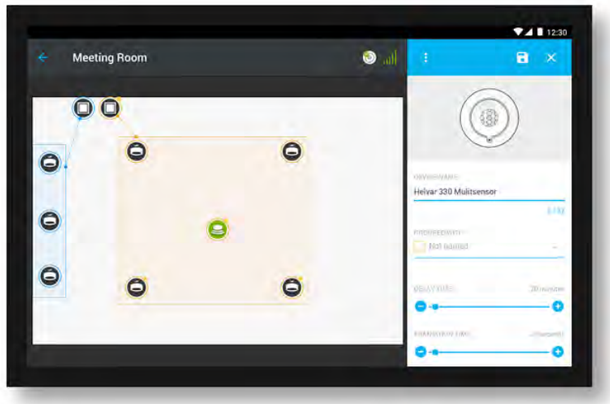

轻松安装和设置

- 通过无线APP配置
- 所有组件1条DALI总线连接

3 IN 1

三合一

- 331 多功能感应器
- 407 紧凑型DALI电源
- 可选135W/185W墙面面板或444输入单元

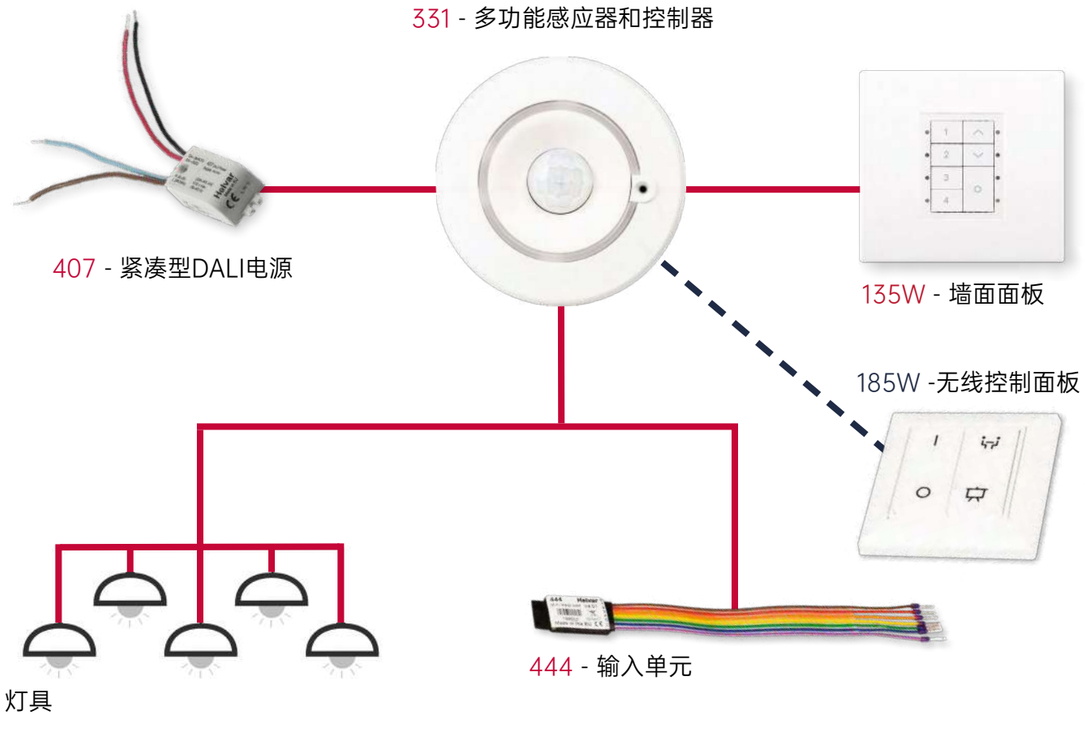

331 多功能感应器参数

有关RoomSet软件以及每种产品的完整技术信息，请参阅此目录中的各个页面。

尺寸（mm）

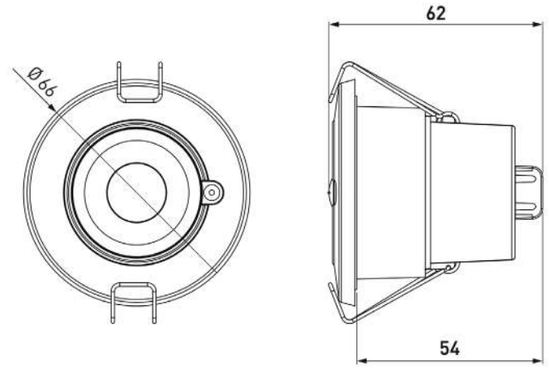

接线

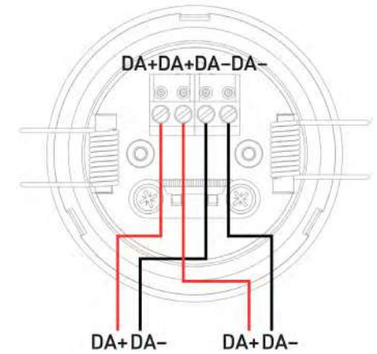

动作探测范围在2.5米高度

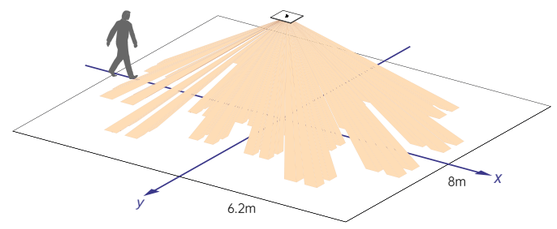

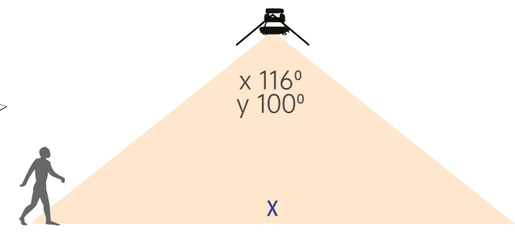

恒照度覆盖范围

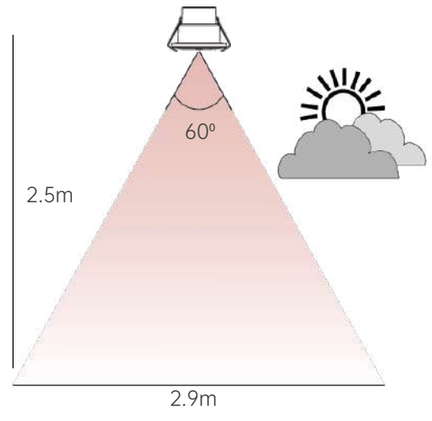

关键特性

- 通过高灵敏度和多方向覆盖实现出色的 探测性能
- 可编程的恒定照度控制用于节约能源
- 轻松整合到RoomSet系统
- 系统通过简单"空中推送"升级
- 时尚，紧凑以及实用的设计

Helvar ActiveAhead

真正的，无线智能照明控制方案

欧华ActiveAhead® 是一个聪明且灵活扩展的无线照明控制方案。

它具备独特的自我学习能力在安装和操作中给予最高的效率。ActiveAhead会不断学习并创建逻辑，最大化的积极影响你的健康，优化你不断发展的建筑间。

它是办公室，仓储中心，走廊及停车场的完美解决方案。

把我们日常的空间变得更明亮

Helvar

独特的优势 · 智能

Ramboll 总部

自我学习

通过无线联网的ActiveAhead节点使用一种智能算法来学习如何使用空间。它们还对空间中的自然光做出反应。

照明设备从自己的感应器以及周围的其他照明设备收集数据。节点彼此通信并学习空间使用方式，由于其智能，自动亮度保持给用户最佳的照明，并在正确的时间和地点提供正确的照明。

实时调整

ActiveAhead不断适应可能的变化，例如新建墙面或拆除，或空间布局的变化。持续学习意味着系统无需手动重新配置即可自动调整照明。

连续学习是指系统自动调节照明，不需要手动重新配置。

前瞻思考

通过先进的数据分析降低建筑物的运营成本并提高内心的平静度。通过智能照明逻辑提高员工的安全性和幸福感。

ActiveAhead专为数据驱动的未来而设计。它使服务能够提高性能，并确保空间保持全天候进行监视和维护。

> **"当我们将办公室的布局从一个小房间改变为一个基于活动的开放式办公室时，我们希望当人们从一个地方移动到另一个地方时，所有区域的照明水平都是相同的。同时，我们也希望能够根据个人需求来控制照明系统"**
>
> 皮尔约 柏鲁 - YIT公司 设施主管

效率

Wärtsilä 总部

节约能源

与基于LED的开关灯具相比，ActiveAhead将舒适度提高到了一个全新的水平，同时节省了大量能源。 除了以可预测的方式增加灯光之外，节点还根据空间使用情况以智能的方式使灯光变暗，从而有助于节省能源。

安装简单

装有ActiveAhead的灯具非常易于安装。 只需将照明设备固定在预期位置并打开电源即可。 无需控制接线，编程或配置。 使用ActiveAhead移动应用程序可以进行可选的自定义和分组。

幸福感

增强舒适

ActiveAhead节点从加电开始就开始学习，并且永不停止。使用ActiveAhead，您的建筑物将始终保持领先地位。 它可以识别您的常规模式和路线，并在您走动时自动打开灯。 借助预测性照明，照明可以实现自动化，并且可以在到达之前将其打开。

私人照明

您还可以根据需要在自己的办公桌上调整灯光设置，从而可以管理自己喜欢的灯光设置。这可以提高满意度和生产效率，因为我们所有人都可以在根据自己的需求进行调整的环境中感觉更好。

"我们的YIT员工对这种稳定的照明调节非常满意，当他们被告知照明系统会根据日光进行自我调整时，他们会更加满意。"

YIT 选择了欧华ActiveAhead照明控制方案进行改造，节省了大量时间，金钱和总成本。

HELVAR ACTIVEAHEAD 案例研究

Ramboll 总部

领先的工程设计和咨询公司Ramboll希望建立、一个真正现代化数字化的总部。无线，自学且面向未来的照明控制解决方案

ActiveAhead来覆盖办公室楼层和停车场，总共安装了约3000个ActiveAhead控制单元。

大楼的其余部分由Helvar Imagine Router控制，使整个站点成为有线和无线混合解决方案的完美示例。Helvar的数字化完善了在安布尔总部的服务。

YIT 总部

YIT是北欧最大的建筑公司之一，在总部装修后选择了ActiveAhead。

YIT非常赞赏ActiveAhead解决方案的易于安装，设置和灵活性，这就是为什么他们在总部装修的第二部分也选择ActiveAhead的原因。

这两个相互关联的建筑物分别于2018年和2019年进行了翻新，每个建筑物有1000多个ActiveAhead控制单元。

选择你的配置

您的项目选择正确的设置很容易。 根据空间和灯具类型，选择节点和相应的合适的LED驱动器。需要时，请选择感应器和相关的支架。 对于会议室等空间，可以添加无线控制面板，您就可以开始使用了。 如有必要，请使用ActiveAhead移动应用程序在现场微调配置。

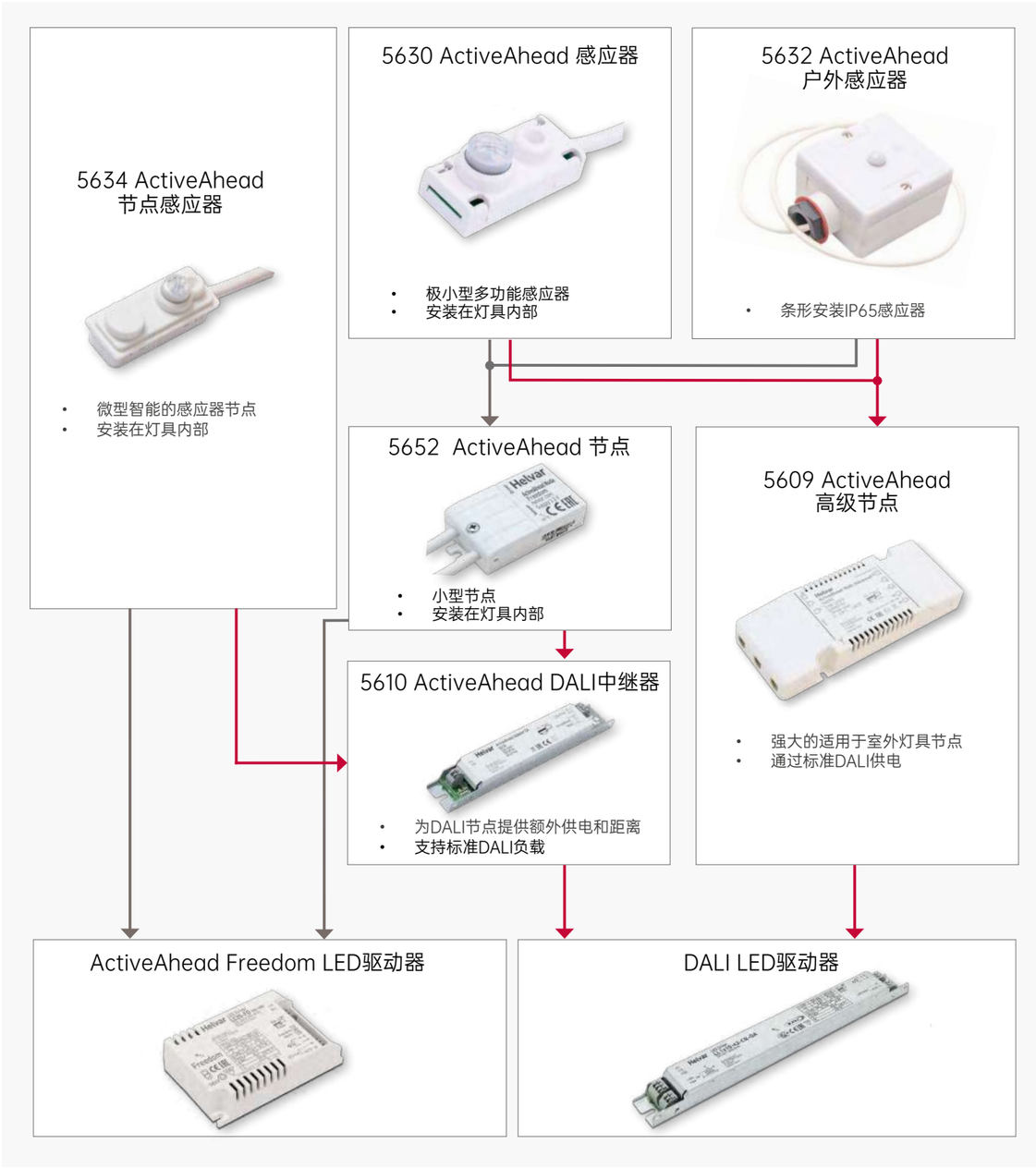

可选-选择您的墙面面板

185W 无线控制面板

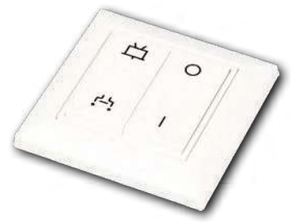

自供电面板无需供电或电缆可直接贴在墙上，非常适合会议室使用。它与ActiveAhead节点对话，因此您可以选择四个照明场景。

Helvar ActiveHeat 恒温器

Helvar ActiveHeat是一款智能、易用、节能的恒温器。它会监听ActiveAhead节点并根据附近实际空间的占用情况在节能和舒适之间进行切换。可安装在墙壁上。

Helvar ActiveAhead 应用

从您的设备上下载ActiveAhead应用来管理您的ActiveAhead灯光

ActiveAhead

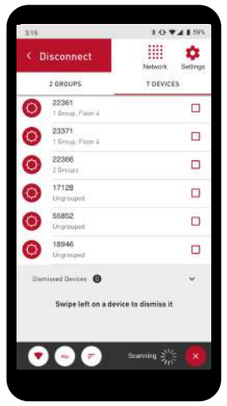

Helvar ActiveTune™

通过Helvar ActiveTune您可以改变照明设置

ActiveTune™

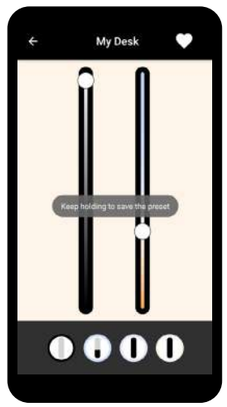

蓝牙自组网网络

节点通过Bluetooth Mesh网络连接，Bluetooth Mesh网络是基于Bluetooth Low Energy的协议，该协议允许通过Bluetooth无线电进行多对多通信，这意味着设备可以在彼此之间快速传输信息。

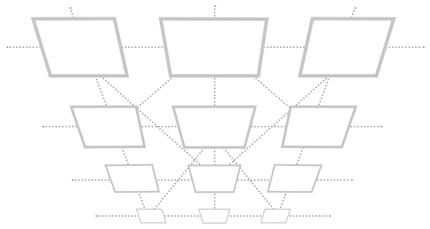

Helvar DIGIDIM

灵活且可编程的照明解决方案

作为可编程的DALI照明系统DIGIDIM在设计现代照明解决方案时提供了灵活性。

通过广泛的用户界面和负载界面DIGIDIM允许您针对从教育到开放式办公室的许多应用量身定制智能照明控制。

把我们日常的空间变得更明亮

Helvar

DIGIDIM系统的优势

智能可编程控制

我们易于使用的工具软件使编程快速和简单

从单个房间到大型区域

超越单一空间，扩展到16个组和64个设备

能源效率 & 改善健康

占用和日光感应器可以节省多达40%的能源而ILLUSTRIS面板可以通过可调节的白色或全彩色控制提供更高的舒适度

与音视频系统集成

通过结合其他房间系统（例如AV和百叶窗）在照明之外创建智能场景

Helvar

digidim

借助基于DALI的可编程系统，定制智能照明控制。

从单个房间到大面积区域，DIGIDIM都具有广泛的负载控制和用户界面。用途广泛，从教育到开放式办公室，应有尽有。

配置示例-注意，DIGIDIM系统与更多组件兼容

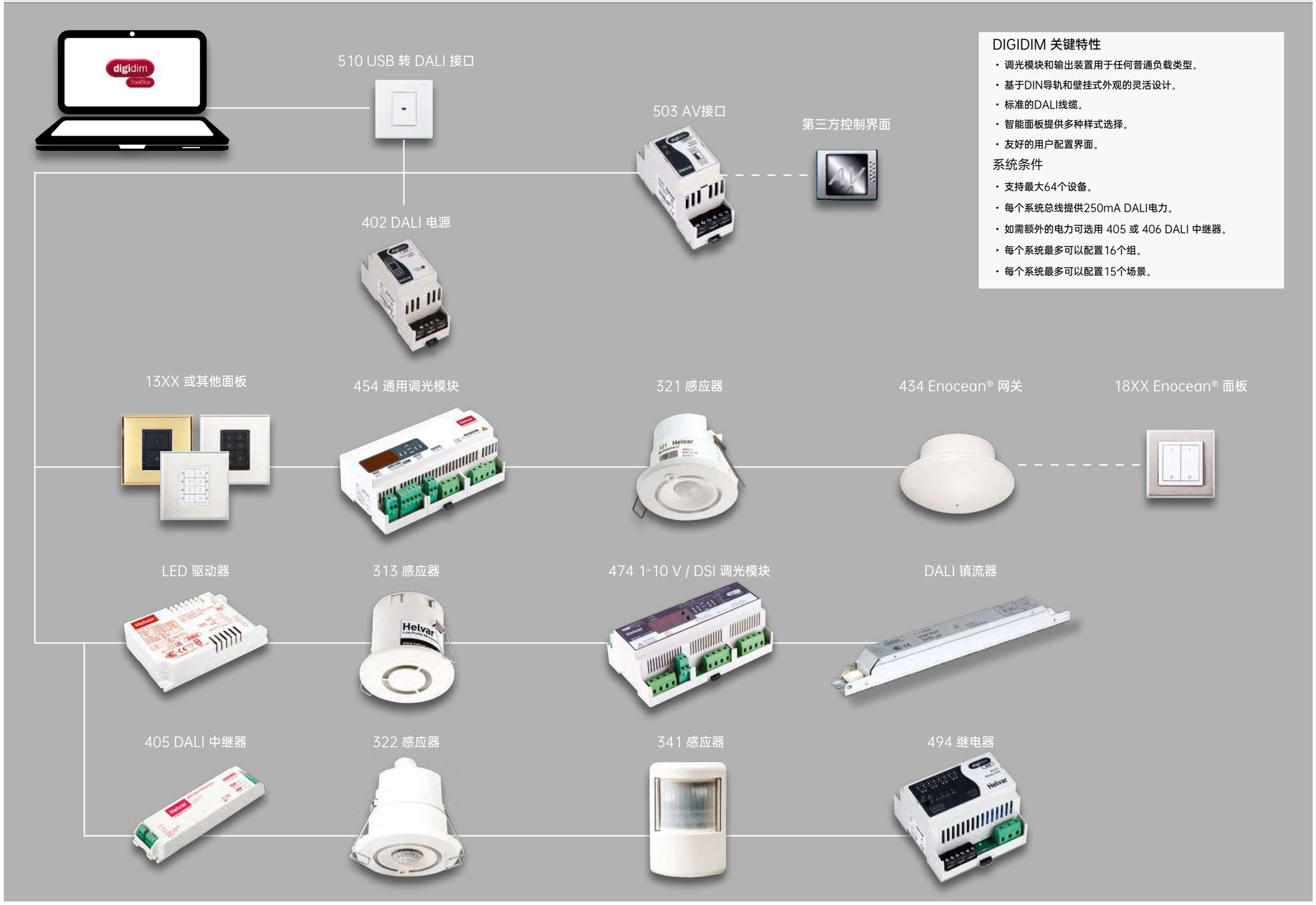

DIGIDIM 关键特性

- 调光模块和输出装置用于任何普通负载类型。
- 基于DIN导轨和壁挂式外观的灵活设计。
- 标准的DALI线缆。
- 智能面板提供多种样式选择。
- 友好的用户配置界面。

系统条件

- 支持最大64个设备。
- 每个系统总线提供250mA DALI电力。
- 如需额外的电力可选用 405 或 406 DALI 中继器。
- 每个系统最多可以配置16个组。
- 每个系统最多可以配置15个场景。

Helvar

Imagine
创造无线可能

Helvar Imagine 将健康和智能带入您的空间，为各种应用程序提供效率和可扩展性。

Imagine以易于安装和集成的行业标准为基础，提供了真正领先的照明控制和管理解决方案。

把我们日常的空间变得更明亮

Helvar

IMAGINE系统优势

HELVAR IMAGINE 是完整的照明控制和管理解决方案。Imagine建立在开放协议（例如DALI-2和以太网）之上，最大限度地利用了行业标准，易于安装和集成。它提供了真正的灵活可扩展的系统，从一个房间到整个建筑或校园。

幸福感

欧华的Imagine方案是围绕人设计的。 照明在工作，学习和疗养环境中发挥着重要作用。Imagine通过面向用户的自动化和界面在舒适性和效率之间取得平衡。

效率

Imagine解决方案引入了状态检测和日光收集等功能，以减少能源消耗；当与Helvar Digital Services结合使用时，该系统将提供智能的洞察报告，以突出显示可以进一步优化空间的位置。

智能

在建筑物或云端轻松与其他系统集成，最终以现场或远程来控制您的空间。
借助PIR超时报告等智能功能，您可以了解如何使用空间并根据效率和人们的健康状况进行更改。

可扩展

Router是Imagine系统的心脏。 它在单个产品中提供了全部照明管理系统的功能，从而大大降低了复杂性成本，从而可以从单个房间到整个建筑灵活地适应和扩展客户的需求。

Helvar Imagine

从节能的办公室到举世闻名的建筑，我们的Router系统都是为实现可扩展和灵活性而设计的。

欧华905,910,920和950都允许用模块化方法进行系统设计。尽可能的简单，以行业标准通信为基础实施。

950可以提供4路独立的DALI子网，多子网可以支持最多512个设备。910和920可以提供2路独立的DALI子网，单个设备最多可支持128个DALI设备，920还可以提供252个S-DIM通道和512个DMX通道。

而且，您可以使用以太网交换机将多个路由器联网，以适应您的最佳设计。

照明设计的最佳选择

- 用于单房间或多房间设计
- 实时的能源监测
- 广泛的用户控制界面选择
- 照明场景变化
- 自动化控制
- 色温及色彩控制
- 与楼宇自控系统集成

配置示例-注意，Imagine系统可以广泛兼容各种组件

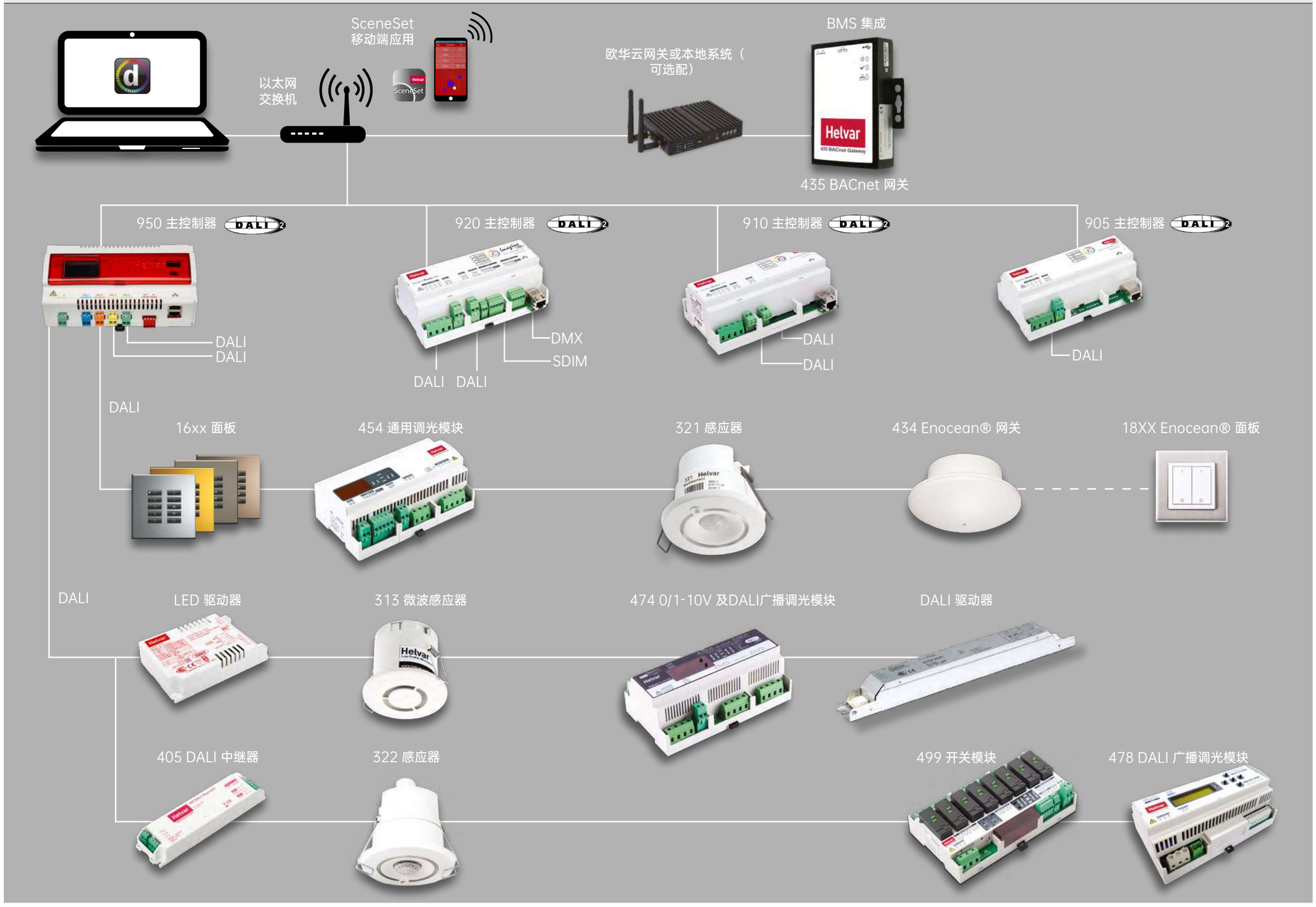

HELVAR IMAGINE

HELVAR IMAGINE 控制系统

照明管理日益成为智能化建设的重要组成部分。

从楼宇管理系统层面提供照明服务及监察可迅速查阅实时的能源消耗、工作时间及错误讯息。

建筑物内的自动化照明控制在提高能源效率的同时，增加了使用者的工作舒适度。

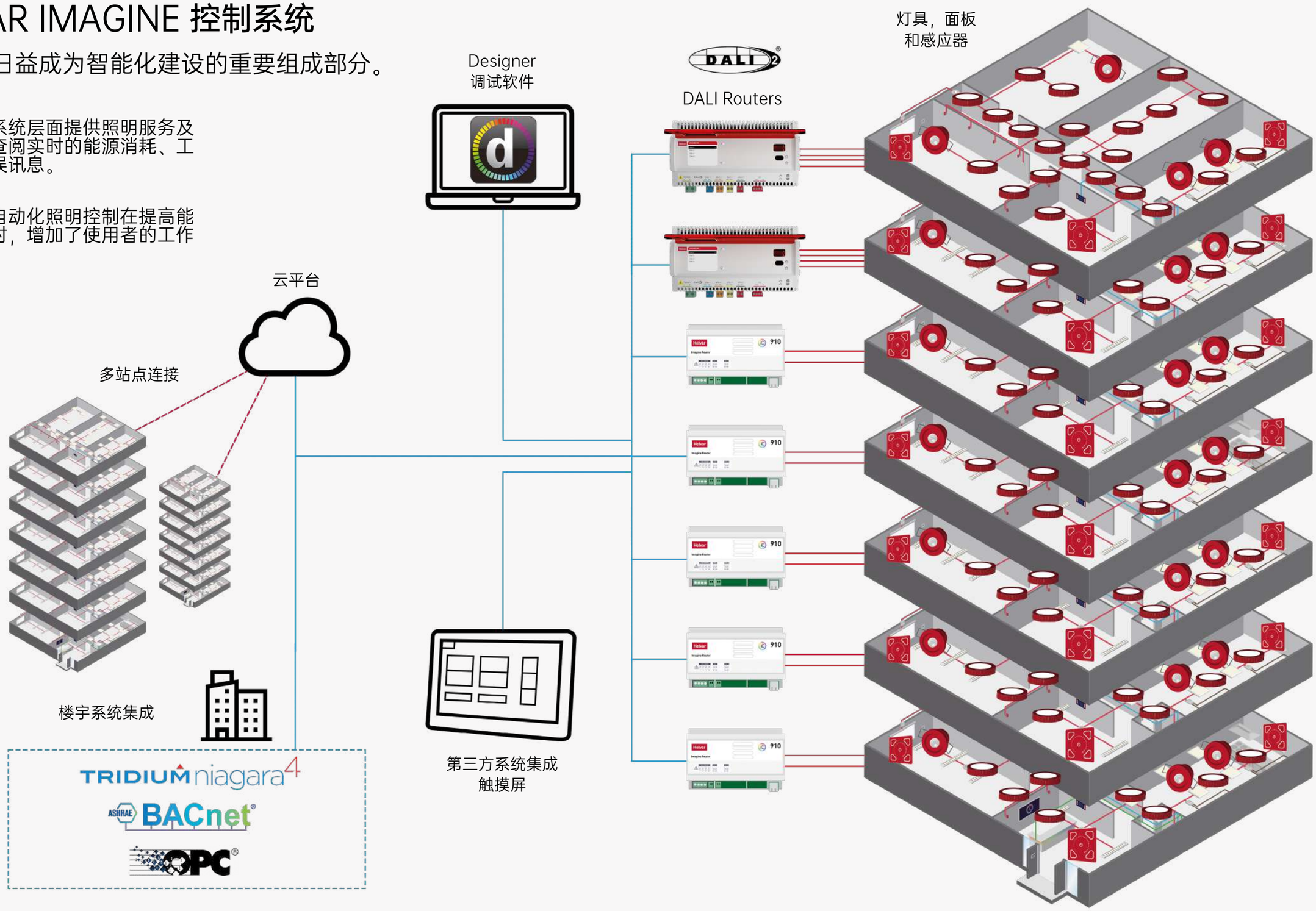

动态照明

可调白应用

人们在适当的光线下会感觉更好。颜色和强度的变化与自然节奏协调一致。

动态可调白有助于我们在一天开始时充满活力。在黄昏的时候，用温暖的语调缓缓落下。

改善舒适度和幸福感， 提高注意力和生产力，并更快地恢复患者的健康。

我们的智能照明系统可与DALI DT8配合使用，使您可以从一个DALI地址控制多个LED色彩输出通道。

办公

教育

医疗

典型 应用

室内空间

我们的DALI照明控制系统如何工作的？
以下是6个主流的配置。

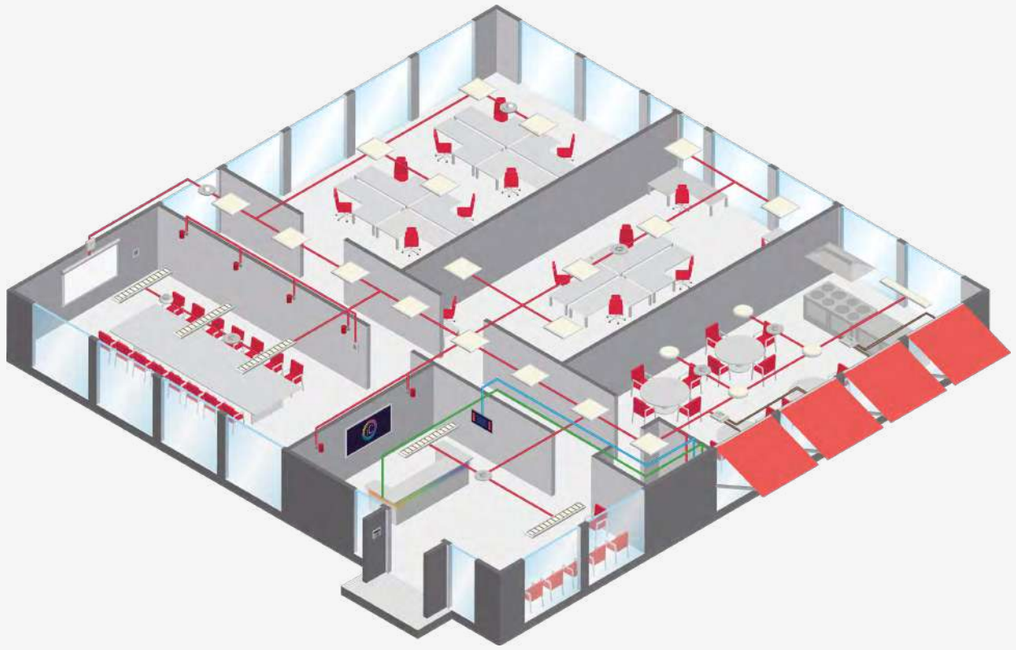

1. 接待台

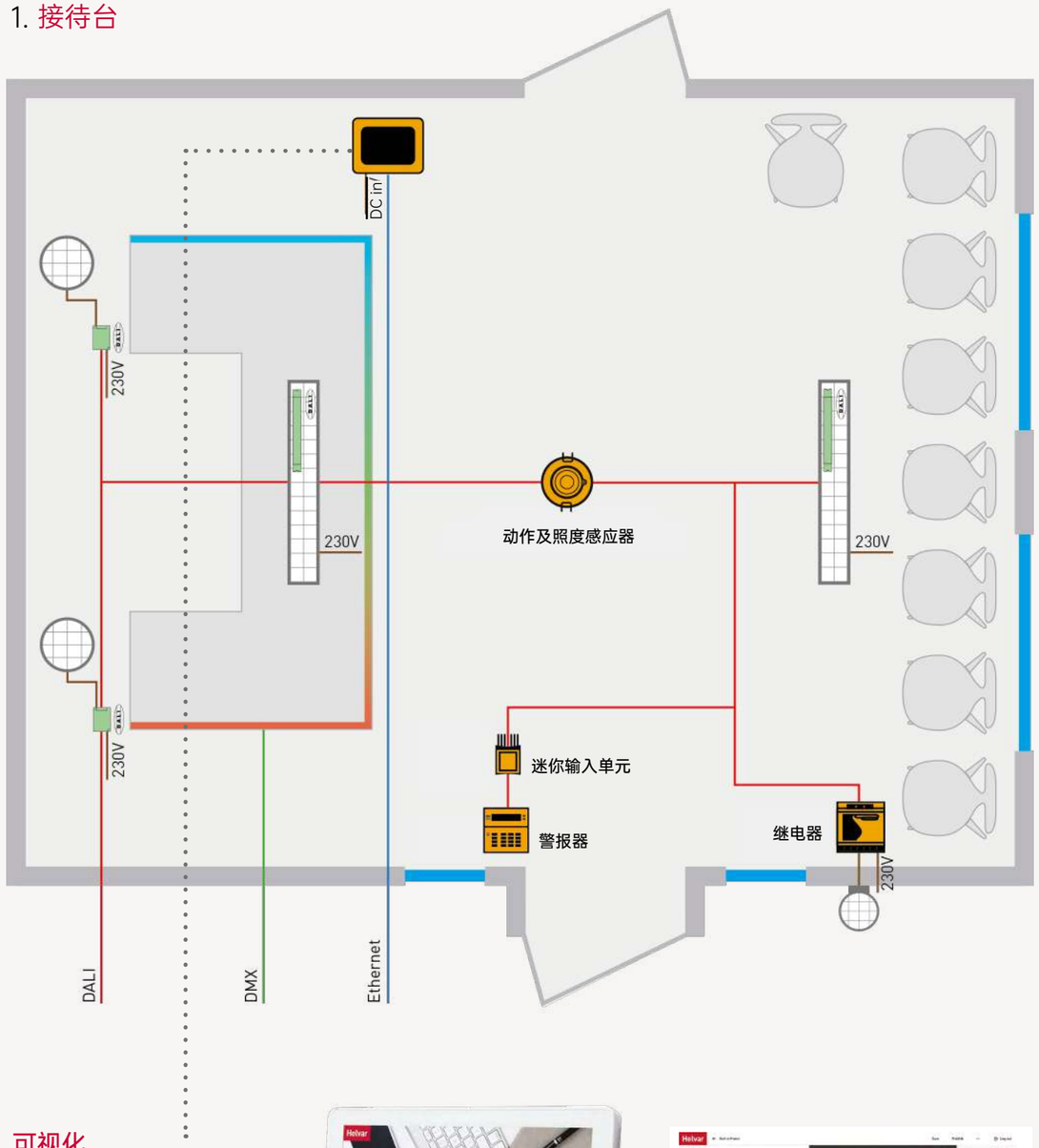

可视化

个性化您的用户界面，有一个独特的外观和感觉，以满足您的需求。

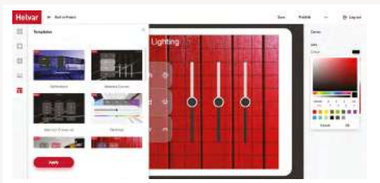

2. 办公区

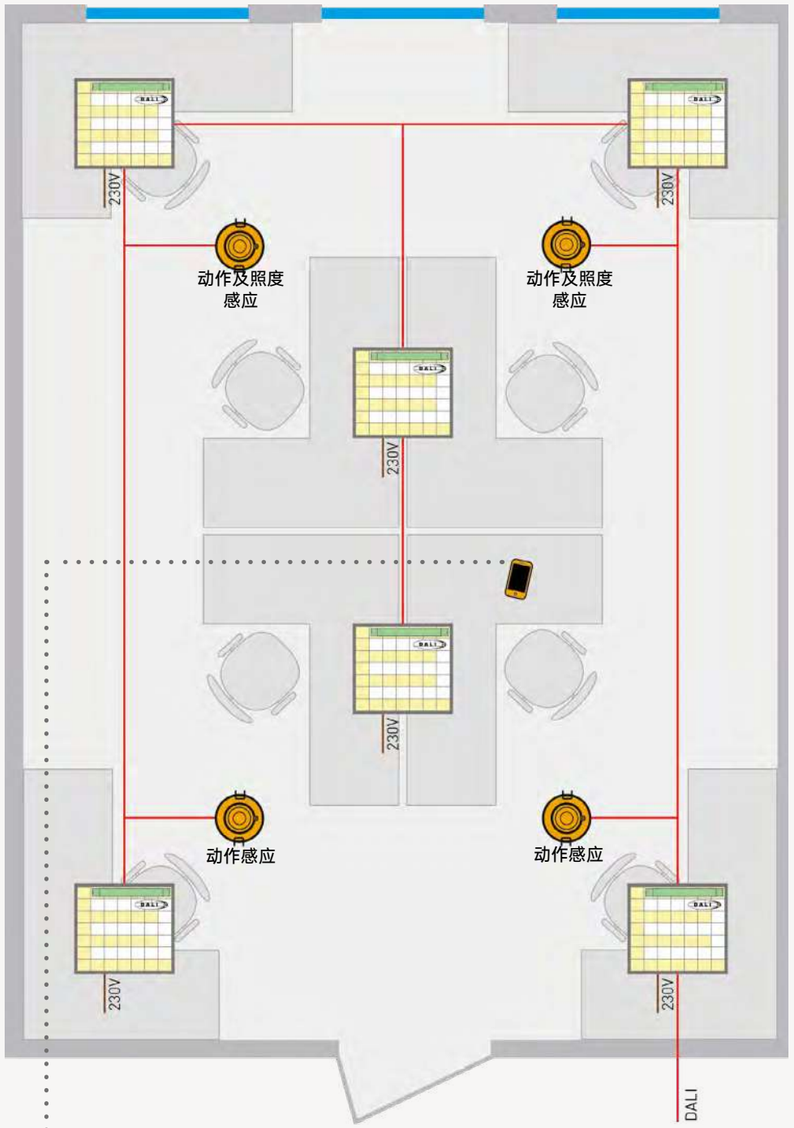

Sceneset

SceneSet可以让网络上的任何人通过苹果或安卓设备控制灯光。它也兼容RGB光源及双色温光源。

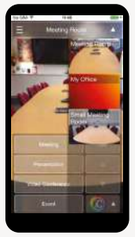

3. 走廊

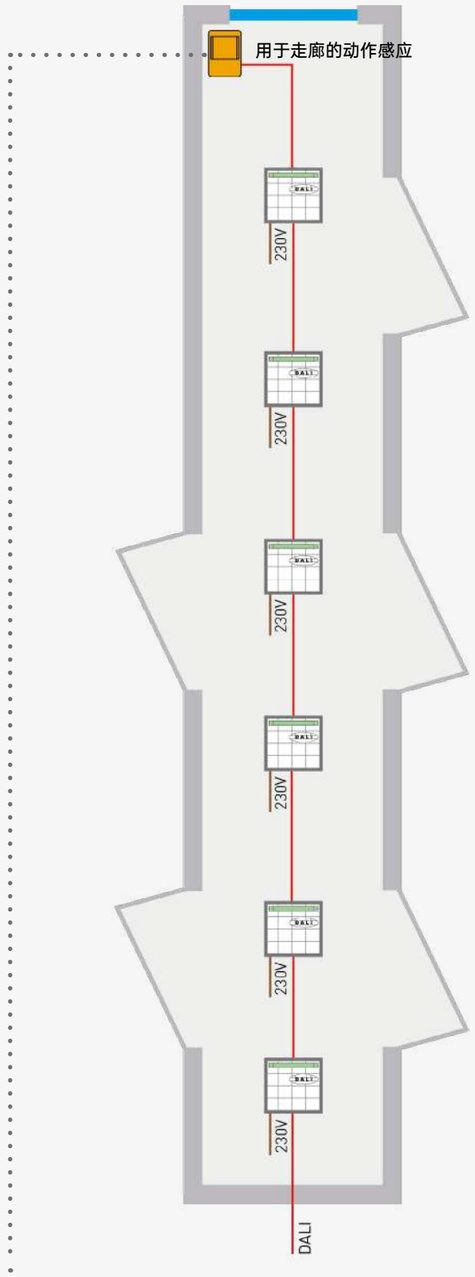

走廊功能

一种特殊的模式，允许有走廊的办公室通过软件相互连接。 走廊照明的开启或关闭取决于你如何使用空间。它是全自动的，节省能源，提高安全性。

4. 餐厅

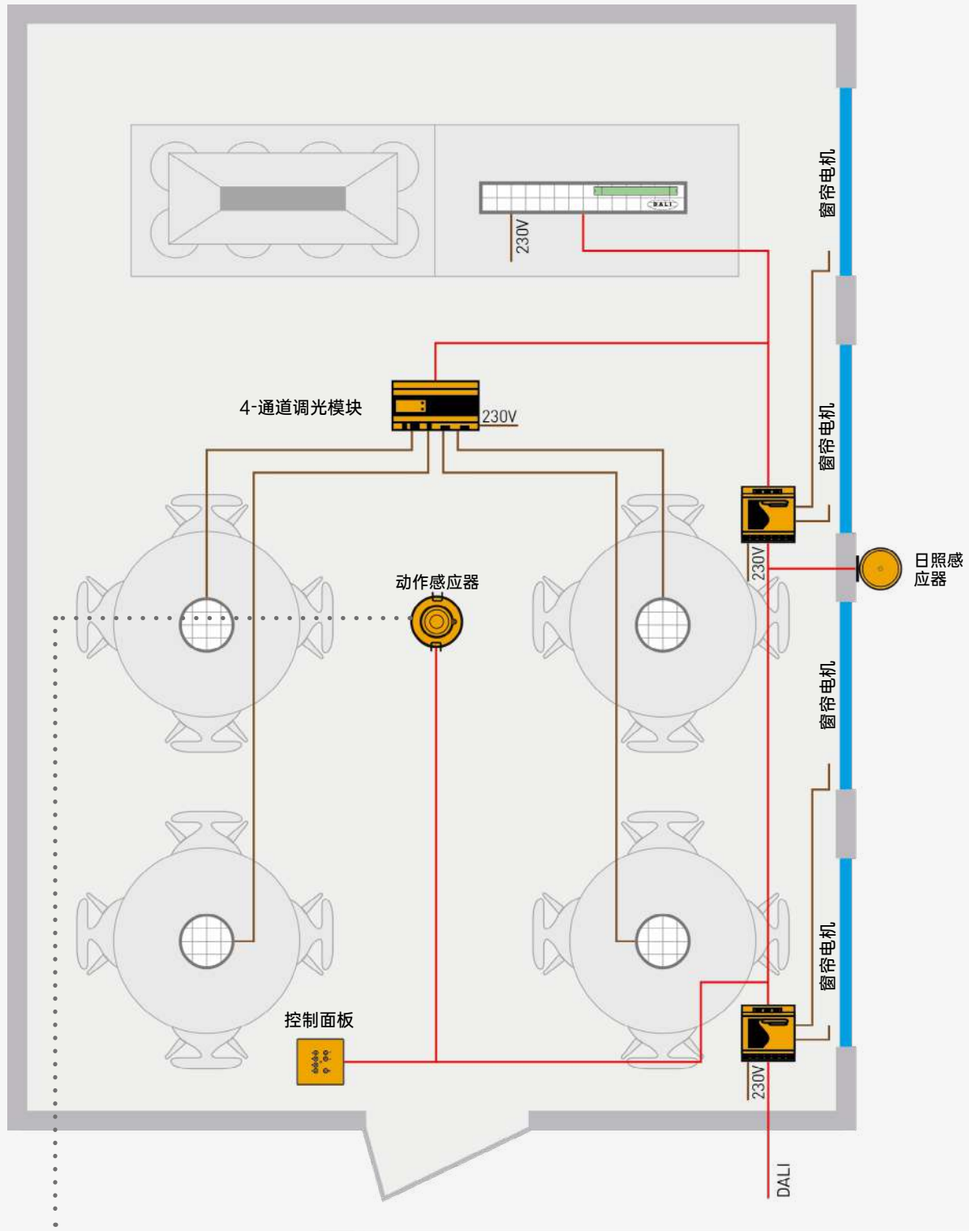

定时功能

我们智能的定时控制可以最大限度地节省能源。通过编程Router中部署的内置天文时钟来控制灯光的打开或关闭甚至自动调整。

5. 会议室

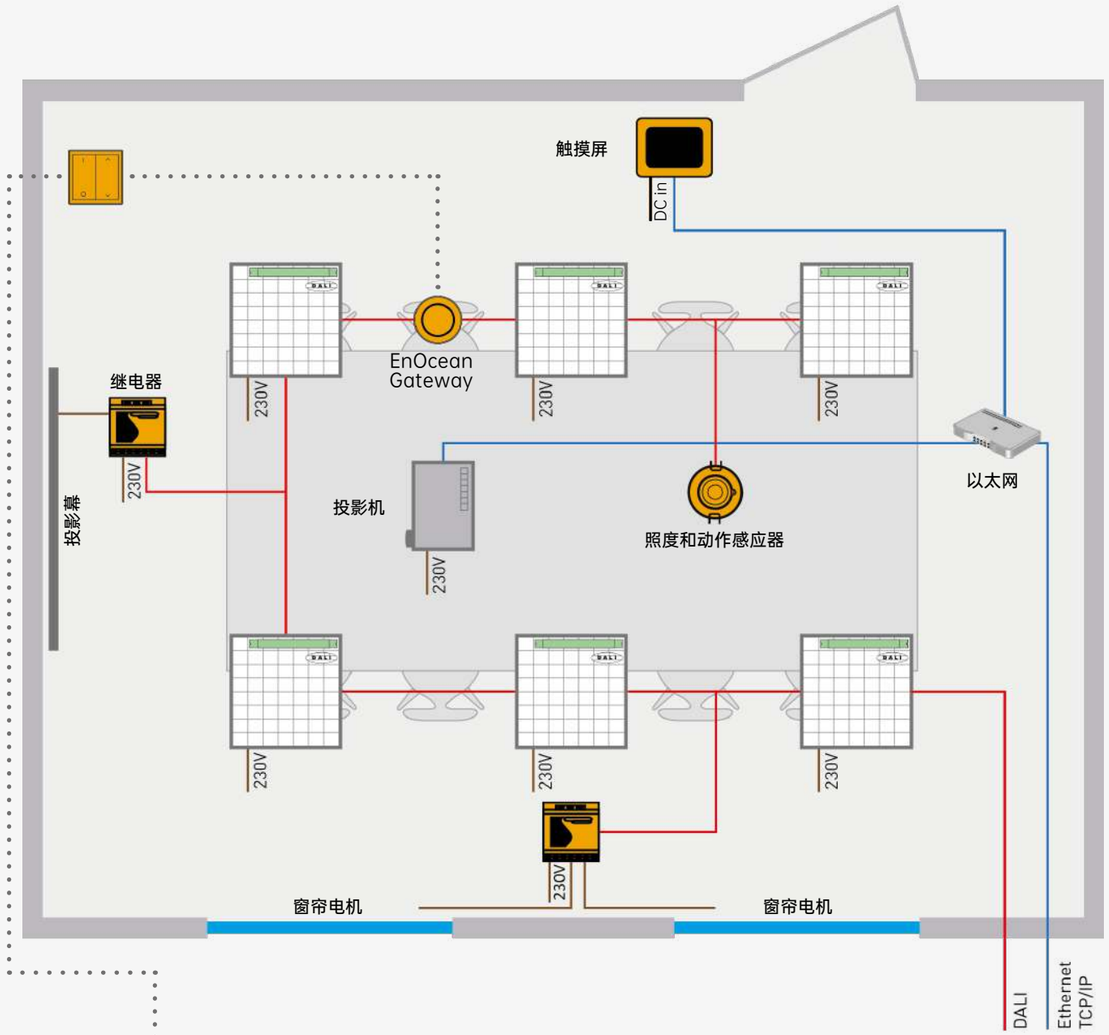

ENOCEAN

Wireless无线连接

易能森网关可以让你通过自由安装的无线面板控制整个照明系统。

EnOcean网关

EnOcean无线墙面面板

6. 开放办公区

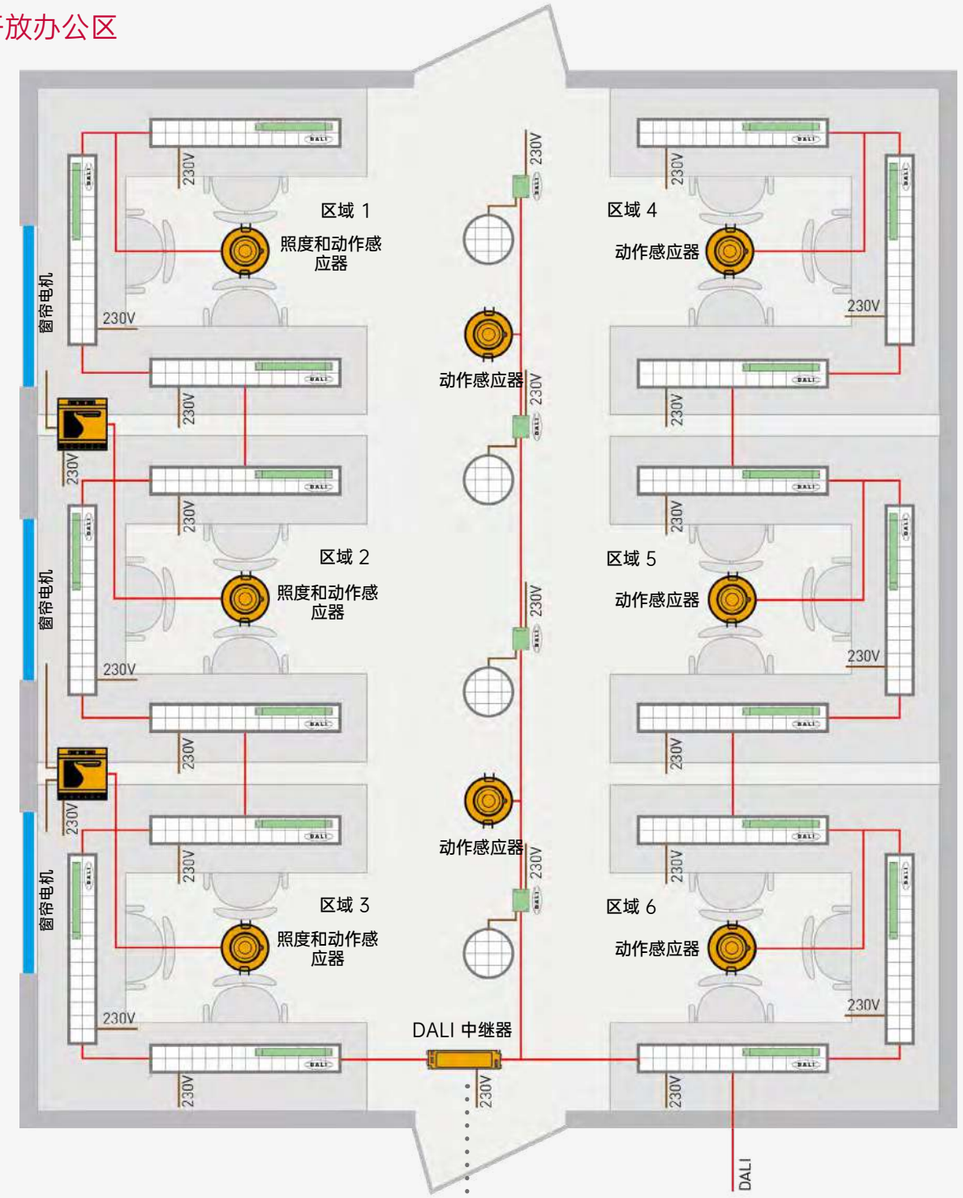

DALI 中继器

我们的DALI中继器可以让您的总线从300米延长至600米。以及增加250mA的DALI供电。

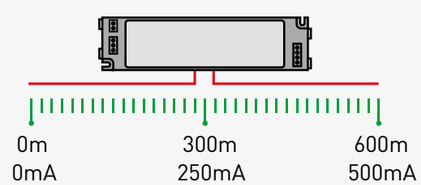

402 DALI电源模块

一个兼容标准DALI的电源模块，设计用于为DALI系统提供250mA电力，DIN导轨安装。

关键特性

- 为DIGIDIM或Imagine系统提供电力，最大250mA
- DALI短路保护
- DALI状态指示灯
- 通用电压

规格参数

主电源.....100 VAC – 240 VAC (典型)
45 Hz – 65 Hz
功耗 .....1.6 W
DALI输出.....20 VDC (典型), 250 mA
环境温度.....0 °C至+40 °C
防护等级.....IP30
DALI地址.....0

尺寸(mm)

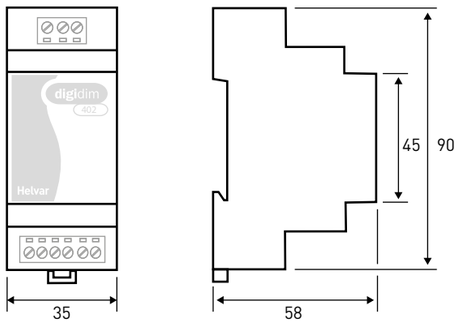

DIN导轨安装; 2位宽. 重量80g

接线示意

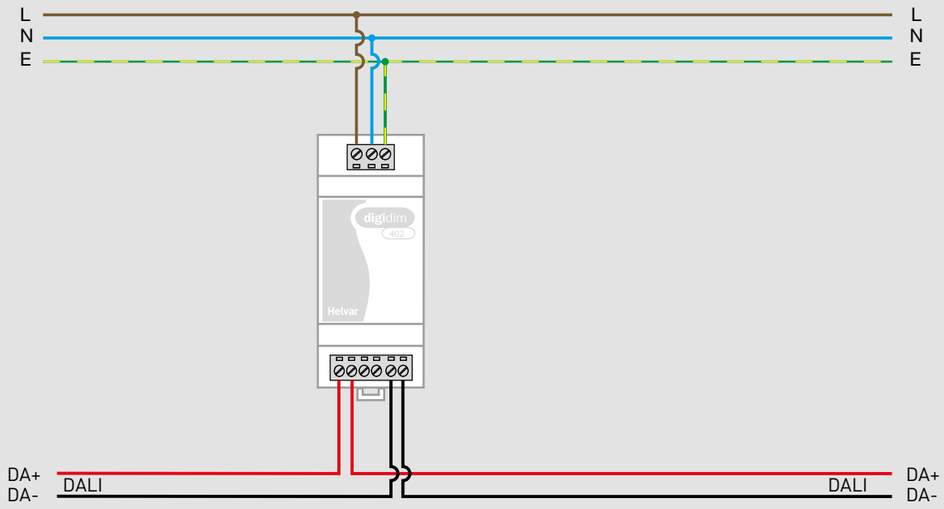

407 紧凑型DALI电源模块

一个非常小巧的DALI电源，可输出64mA DALI电力非常适合安装在墙面底盒内。

关键特性

- 非常小巧
- 64 mA DALI 供电
- DALI 短路保护
- 长引线便于安装

规格参数

主电源.....220 VAC – 240 VAC,
50 Hz – 60 Hz
DALI输出.....64 mA
环境温度.....0 °C 至 +50 °C
防护等级.....IP30
DALI地址.....0

尺寸 (mm)

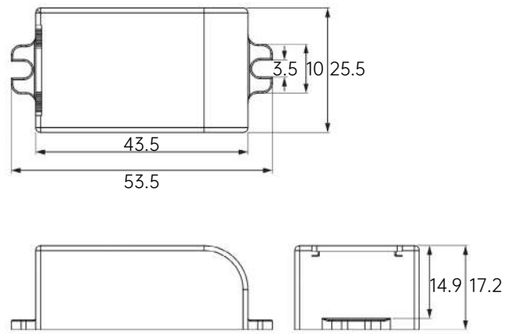

重量20g

接线示意

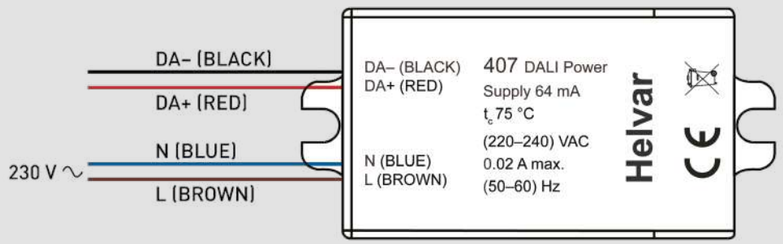

905 主控制器

提供1个DALI子网支持64个DALI设备。通过标准以太网TCP和IP连接，

关键特性

- 支持64个DALI设备
- 内置天文时钟
- 可通过网络组成大型的系统
- 如需要可提供本地或集中控制
- 兼容欧华其他主控制器型号（910/920/950）
- 可与其他楼宇自控系统集成
- LightOverTime生物节律控制
- 系统运行无需核心数据库
- DALI-2认证单主机应用程序控制器

规格参数

主电源.....100 VAC - 240 VAC 45 Hz - 65 Hz
功耗.....13 W (DALI子网满载)
环境温度.....0 °C 至 +40 °C
防护等级.....IP30 (不含接头)

尺寸(mm)

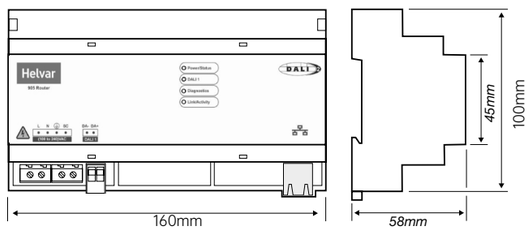

DIN导轨安装; 9位宽. 重量250g

接线示意

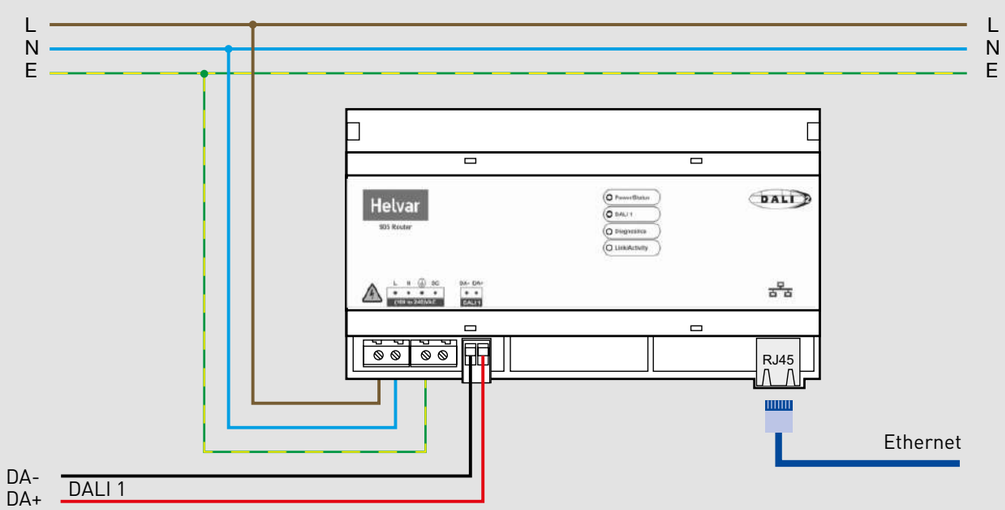

910 主控制器

910 主控制器拥有2个独立的DALI子网可最多支持128个DALI设备。您可以通过标准的以太网TCP/IP连接，使您能够创建大型复杂的照明控制系统。

关键特性

- 支持128个DALI设备（每个DALI子网64个）
- 内置天文时钟
- 可通过网络组成大型的系统
- 如需要可提供本地或集中控制
- 兼容欧华其他主控制器型号（905/920/950）
- 可与其他楼宇自控系统集成
- LightOverTime生物节律控制
- 系统运行无需核心数据库
- DALI-2认证单主机应用程序控制器

规格参数

主电源.....100 VAC - 240 VAC 45 Hz - 65 Hz
功耗.....23 W (DALI子网满载)
环境温度.....0 ° C 至 40 ° C
防护等级.....IP30 (不含接头)

尺寸 (mm)

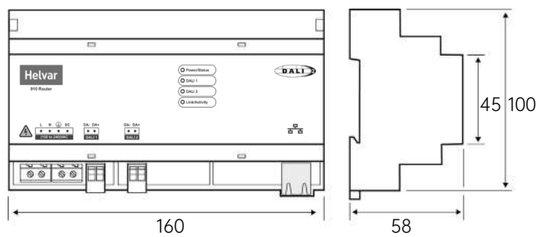

DIN导轨安装; 9位宽， 重量260g

接线示意

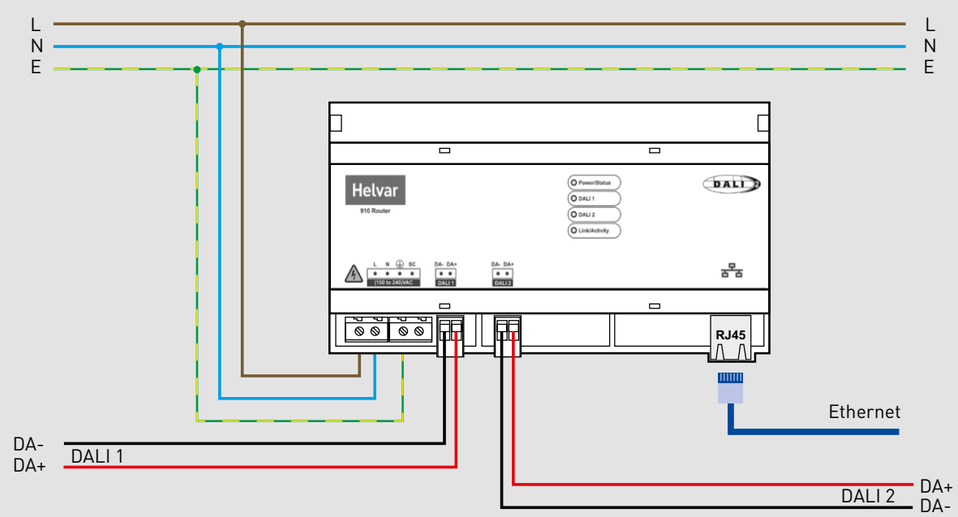

920 主控制器

910 主控制器拥有2个独立的DALI子网可最多支持128个DALI设备，以及支持标准的DMX和S-DIM设备。通过标准的以太网TCP/IP连接，轻松创建大型复杂的照明控制系统。

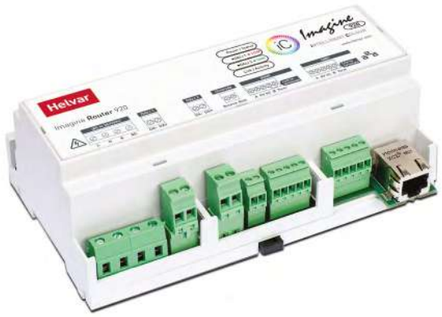

关键特性

- 支持128 DALI 设备 (每个DALI子网64个)
- DMX支持512个通道，输入或输出
- SDIM支持252个通道（私有）
- 内置天文时钟
- 可通过网络组成大型的系统
- 如需要可提供本地或集中控制
- 兼容欧华其他Router型号（905/910/950）
- 可与其他楼宇自控系统集成
- LightOverTime生物节律控制
- 系统运行无需核心数据库
- DALI-2认证单主机应用程序控制器

规格参数

主电源.....100 VAC - 240 VAC 45 Hz - 65 Hz
功耗.....23 W (DALI满载)
环境温度.....0 ° C 至 40 ° C
保护等级.....IP30 (不含接头)

尺寸 (mm)

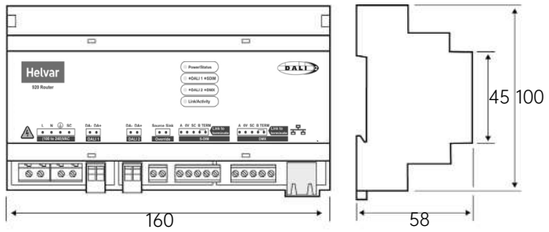

DIN导轨安装; 9位宽. 重量260g

接线示意

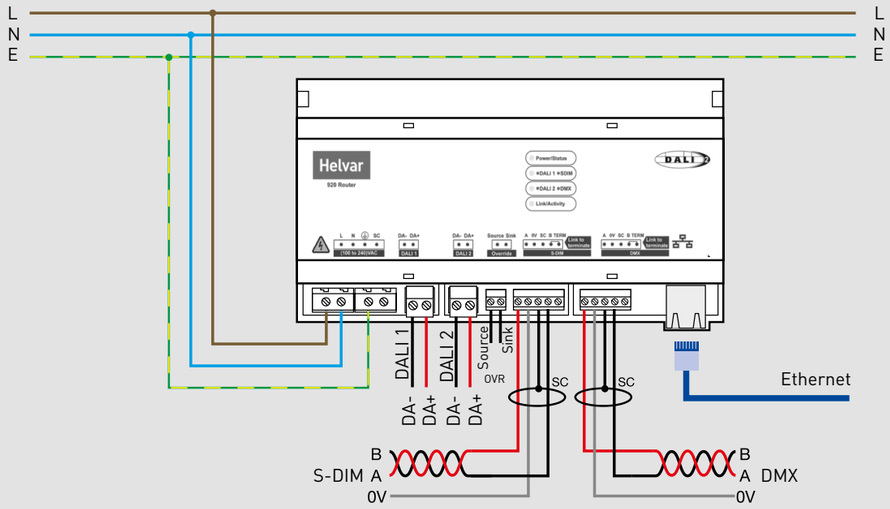

950 主控制器 / 945 主控制器

950 主控制器拥有四路独立DALI子网一共可支持512个DALI设备。通过主控器上的以太网端口可轻松创建大型复杂的照明控制系统。

950 主控制器

945 主控制器 (上市日期待定)

关键特性

- 支持512个DALI设备(每个子网128个DALI：63个DALI-2认证控制设备+64个灯具)
- 内置LCD屏幕用于DALI网络测试和警报显示
- 内置天文时钟
- 可通过网络组成大型的系统
- 如需要可提供本地或集中控制
- 兼容欧华其他Router型号（905/910/920）
- 可与其他楼宇自控系统集成
- LightOverTime生物节律控制
- 系统运行无需核心数据库
- DALI-2认证单主机应用程序控制器

945特殊功能

- 默认提供2个DALI网络(子网)
- 通过受权激活3、4个DALI网络

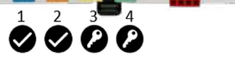

尺寸 (mm)

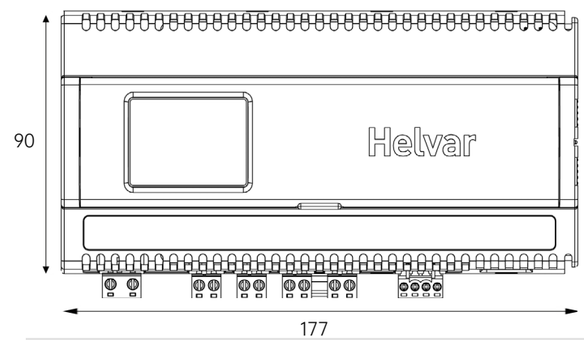

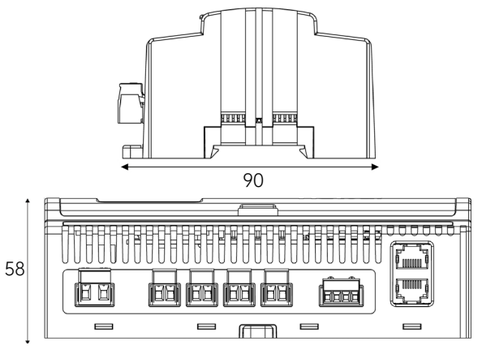

接线示意

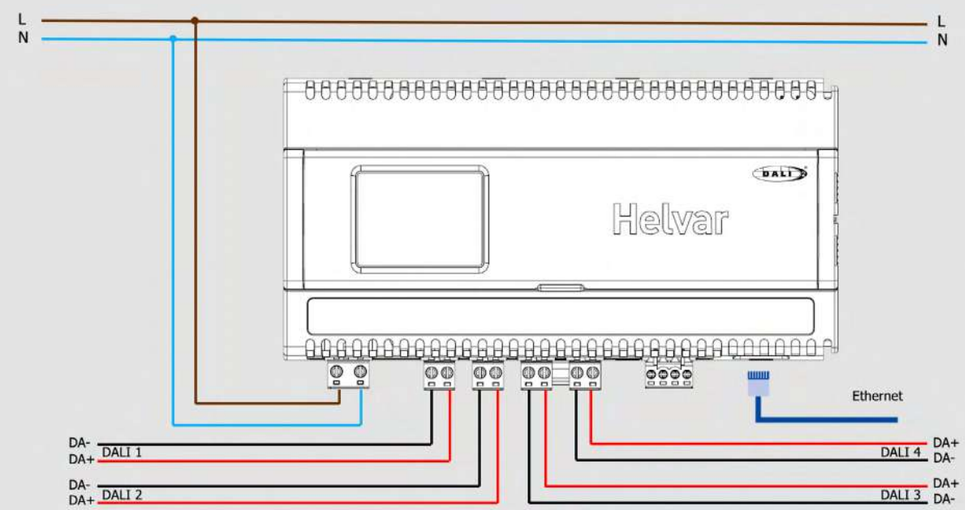

405 DALI 中继器

此DALI中继器能够将DALI总线最大长度300米延长至600米，并提供额外250mA电力。但事注意它不支持提供额外的DALI地址 - 64个地址保持不变。

您也可以使用它作为DALI系统的独立电源。

关键特性

- DALI总线从300米延长至600米
- DALI输出端子可提供250mA电流
- 不过滤DALI数据
- DALI IN和DALI OUT之间无隔离
- 应力消除装置（包含）

规格参数

主电源.....100 VAC - 240 VAC 45 Hz - 65 Hz
待机功耗 .....0.6 W
整机功耗.....1.6 W
DALI子网功耗.....2 mA
环境温度.....-20 ° C 至 50 ° C
防护等级.....IP20
DALI地址.....0

尺寸(mm)

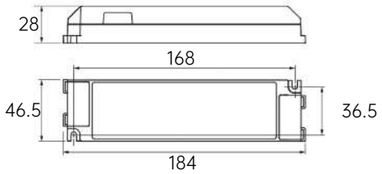

应力消除装置 (包含)

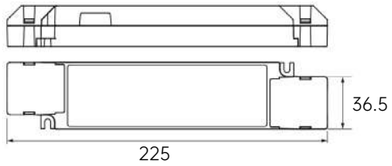

重量150g

接线示意

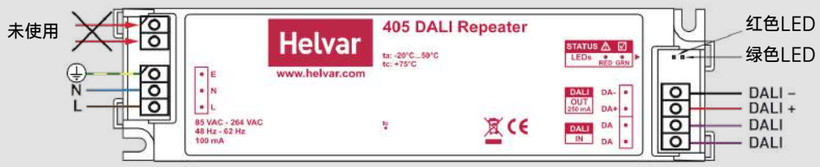

406 DALI 中继器

此款DALI中继器为导轨安装，它能够将DALI总线最大长度300米延长至600米，并提供额外250mA电力。但事注意它不支持提供额外的DALI地址 - 64个地址保持不变。

您也可以使用它作为DALI系统的独立电源。

关键特性

- DALI总线从300米延长至600米
- DALI输出端子可提供250mA电流
- 不过滤DALI数据
- DALI IN和DALI OUT之间无隔离
- 应力消除装置（包含）

规格参数

主电源.....100 VAC - 240 VAC 45 Hz - 65 Hz
待机功耗 .....0.6 W
整机功耗.....1.6 W
DALI子网功耗.....2 mA
环境温度.....-20 ° C 至 50 ° C
防护等级.....IP20
DALI地址.....0

尺寸 (mm)

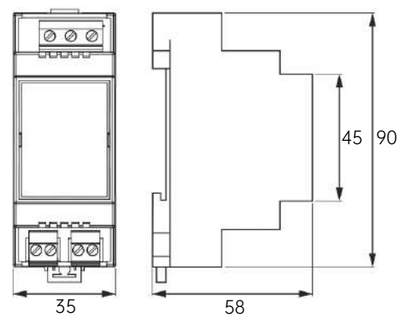

重量90g

接线示意

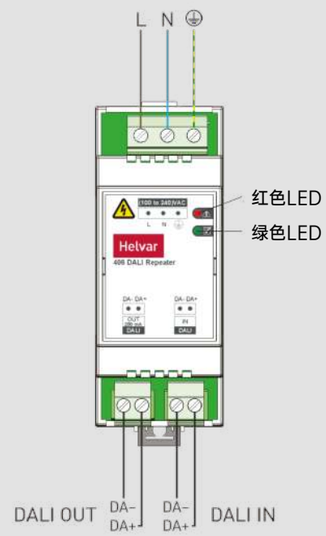

范例 使用DALI中继器

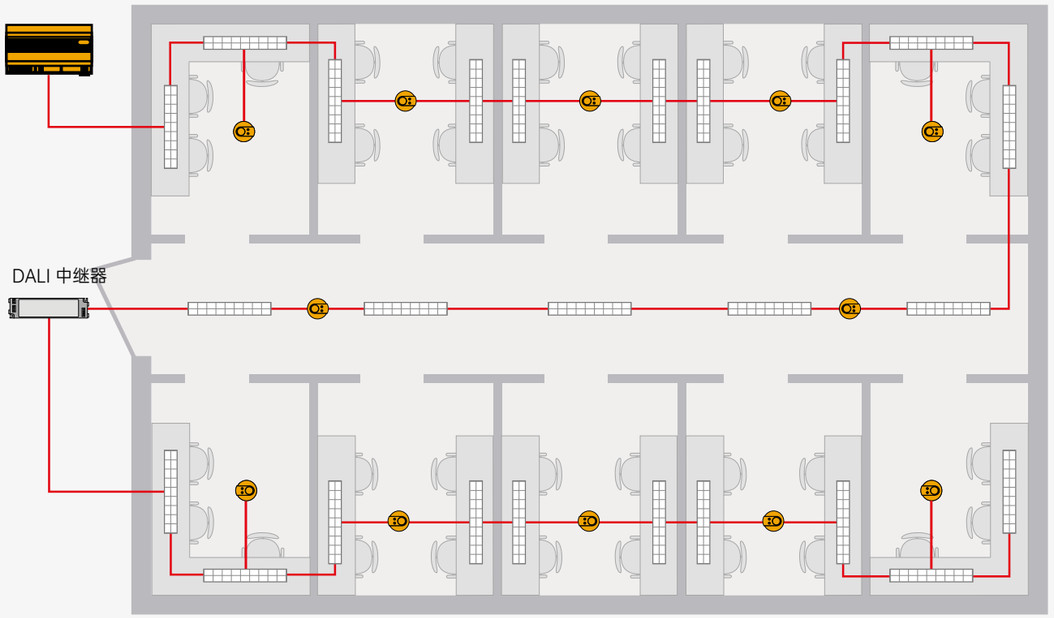

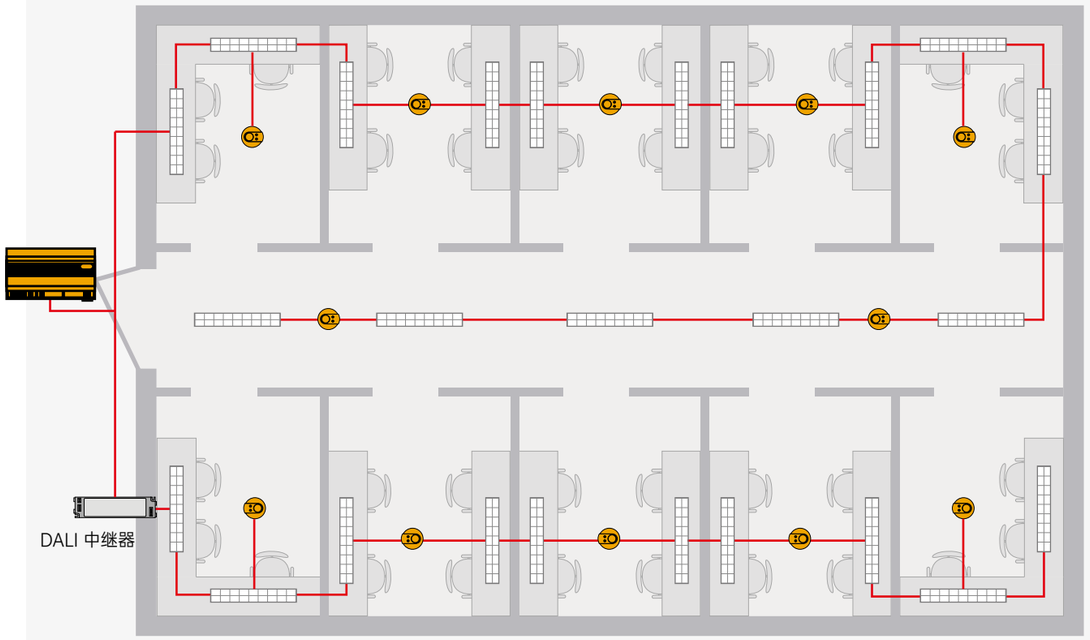

ST7-X 触摸屏

ScenceTouch7是一款7英吋电容，全彩色，高分辨率的设计用于与欧华照明系统的一款触摸屏。可以通过在线的SceneStudio设计工具可创建不同的应用，并有一个非常易于使用，支持滑动手势和直观的界面。此款产品可安装在实体表面或通过自带的安装底盒嵌入墙面。

关键特性

- 通过云端升级
- 标准的布局，但也可以完全定制化
- 支持以太网或无线网
- 可选白色或黑色

规格参数

输入电源 ..... 9 VDC - 24 VDC
典型功耗 ..... 6 W
分辨率 ..... 1024 x 600
环境温度 ..... 0 °C 至 +40 °C
尺寸..... 181.5 x 121.5 x 25.8 mm
重量..... 350g
防护等级..... IP40 (安装后仅表面)

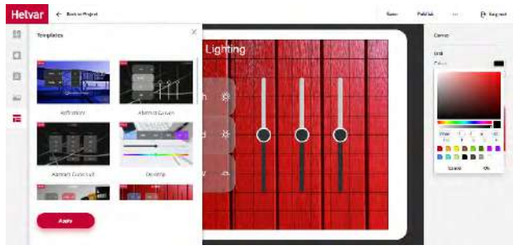

尺寸和接口

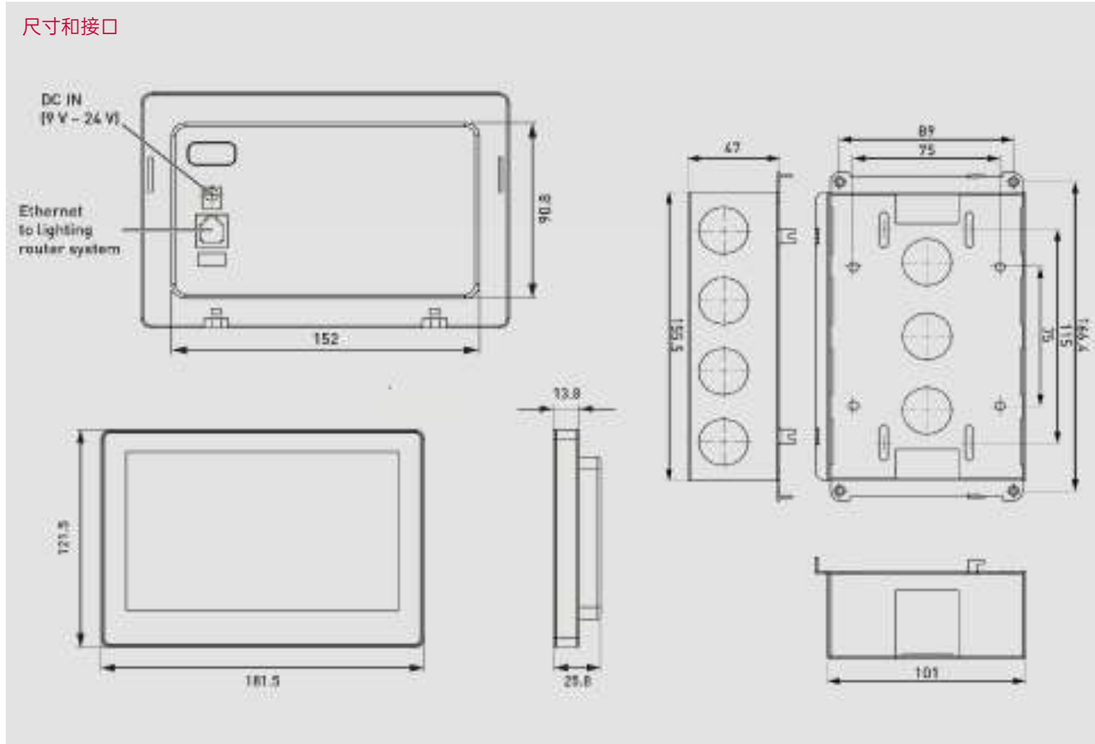

435 BACnet 网关

通过可靠的Router系统接口来管理BACnet和楼宇管理系统照明数据。

关键特性

- 作为BACnet服务器
- 欧华工作组发现工具
- 欧华主控制器选择器
- 自动识别数据点
- 兼容BACnet/IP
- 自动BACnet实例标签
- COV (改变值) BACnet功能
- 包含电源
- 基于浏览器编程
- 组场景
- 组的功耗
- 组亮度
- 主控制器错误信息
- 设备丢失信息
- 灯具错误信息

规格参数

主电源.....9 VDC - 40 VDC
功耗.....300 mA, 12 VDC 150 mA, 24 VDC
工作温度.....0 ° C 至 + 70 ° C
防护等级.....IP20

设备限制

- 一个工作组
- 20个Router
- 300个组
- 2000个BACnet/IP点

接线示意

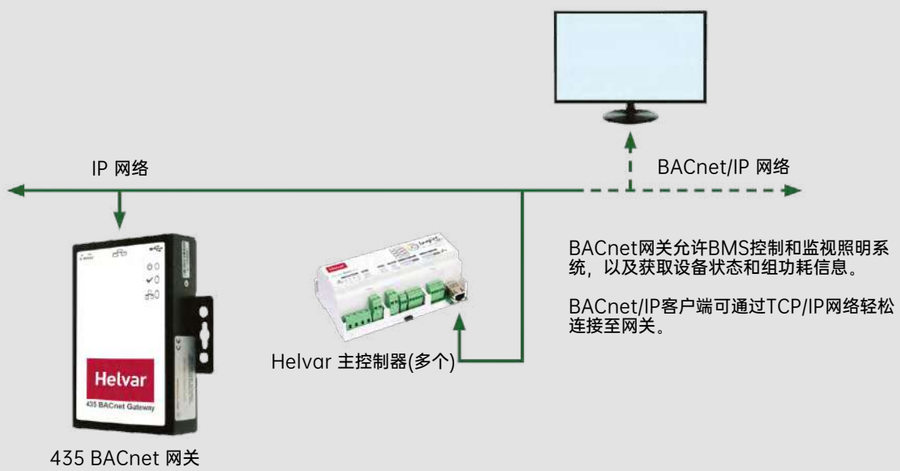

436 BACnet 网关

提供了一个简单的接口连接到欧华主控制器系统并允许照明数据显示在BACnet建筑能源管理系统（BeMS）。

关键特性

- 作为BACnet服务器
- 欧华工作组发现工具
- 欧华主控制器选择器
- 自动识别数据点
- 兼容BACnet/IP
- 自动BACnet实例标签
- COV (改变值) BACnet功能
- 包含电源
- 基于网页编程
- 自动导入来自主控制器的组和设备名称
- 独立灯具控制和亮度数据
- 独立PIR状态和照度数据
- 应急测试和数据报告
- 组场景
- 组的功耗
- 组亮度
- 主控制器错误信息
- 设备丢失信息
- 灯具错误信息

规格参数

主电源.....9 VDC - 40 VDC
功耗.....300 mA, 12 VDC 150 mA, 24 VDC
工作温度.....0 ° C to + 70 ° C
防护等级.....IP20

Device limits

- 一个工作组
- 20个Router
- 300个组
- 2000个BACnet/IP点

接线示意

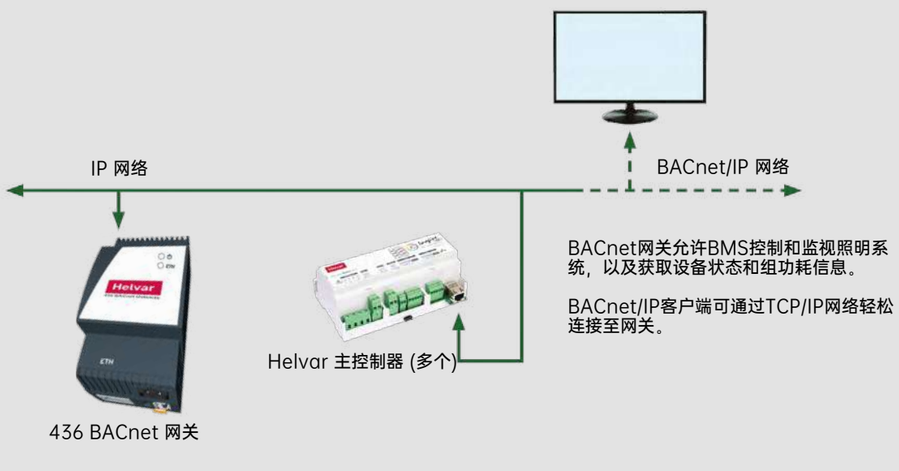

HCG Helvar 云网关

欧华云网关（HCG）是一种小型计算机，具有领先的性能和安全性。该设备通过以太网或Wi-Fi讲照明系统中都数据上传到欧华云平台，受权用户可以通过基于浏览器的Web界面或REST API访问照明数据。

关键特性

- 连接至Helvar云平台
- 简单配置和设置
- 安全访问连接
- DIN导轨安装
- 包含12VDC，30W DIN导轨电源
- 包含电源

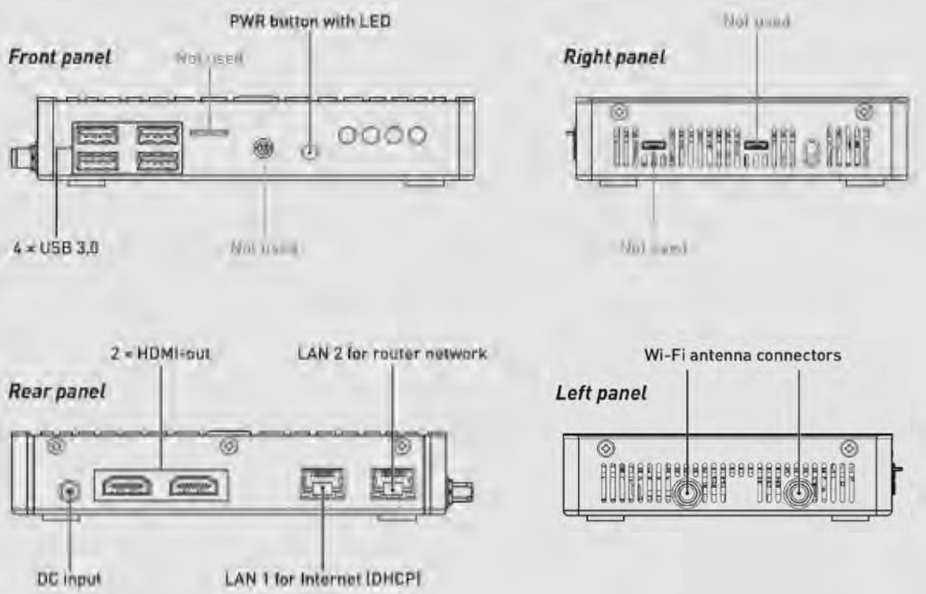

规格参数

电源输入.....12 VDC - 19 VDC
LAN 1 ..... 10/100/1000 Mbps Intel I210 GbE用于Router网络
LAN 2..... 10/100/1000 Mbps Intel I210 GbE.
Wi-Fi ..... 2 × Wi-Fi 天线
尺寸..... 140.8 mm × 107.5 mm × 28 mm
工作温度 ..... 0°C 至 40°C
重量..... 0.56kg
防护等级 IP20

尺寸 (mm)

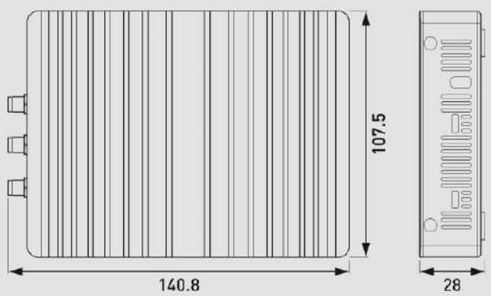

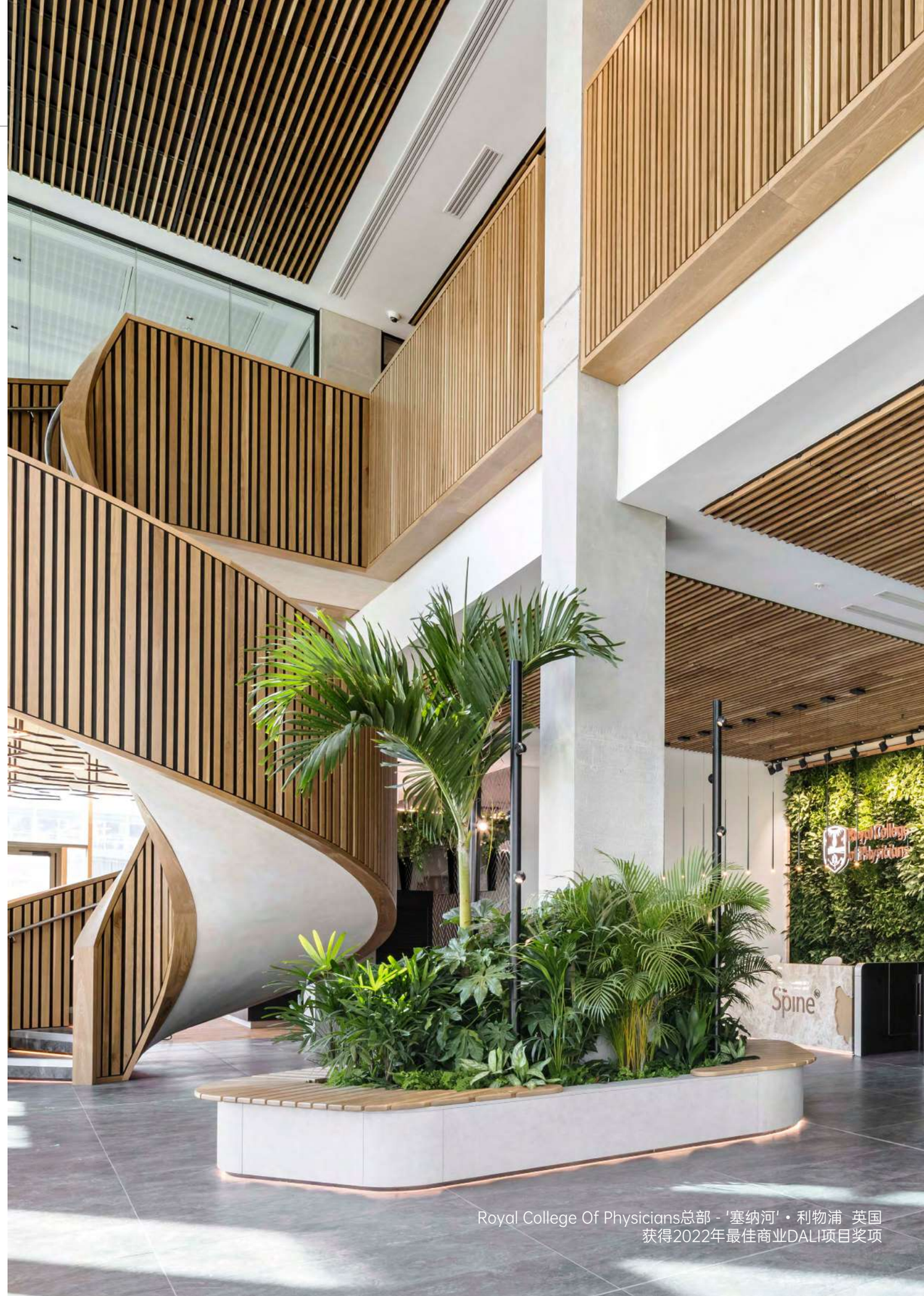

Royal College Of Physicians总部 - '塞纳河'・利物浦 英国
获得2022年最佳商业DALI项目奖项

DALI 感应器

光线和运动感应器是节省能源的最佳方法。

我们的DALI系列产品包括独立感应器和适合您灯具的感应器。

DALI 系统感应器

	DALI 感应器	功能 动作	功能 恒照度	动作探测范围	备注/恒照度 恒照度识别范围
	低平表面 微波感应器 (313)	微波	-	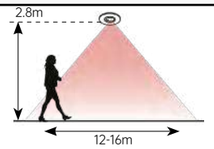	-
	可调角度微波 感应器 (314)	微波	-	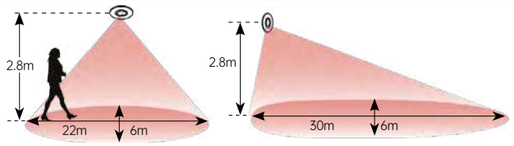	
	墙面安装 被动红外感应器 占用/未占用 (318)	被动红外	-	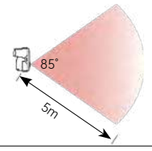	可选颜色: 白色或黑色
	被动红外感应器 (320) 可选择 DALI-2版本 (320D2)	被动红外	-	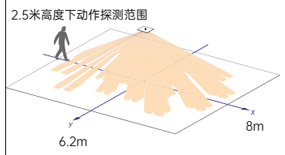	可选颜色: 白色或黑色
	天花安装 被动红外感应器 占用/未占用 (321) 可选择 DALI-2版本 (321D2)	被动红外	•	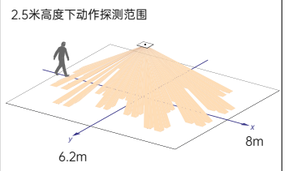	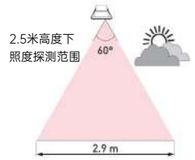 可选颜色: 白色或黑色
	高位安装 多用途感应器 (322) 可选择 DALI-2版本 (322D2)	被动红外	恒照度	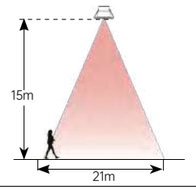	可选颜色: 白色或黑色

DALI 系统感应器

	DALI 感应器	功能 动作	功能 恒照度	动作探测范围	备注/恒照度 恒照度识别范围
	DALI 日照采集感应器 (329)	-	•		安装: 垂直安装: 85° 水平安装: 360°
	多功能RoomSet专用(331)	被动红外	•	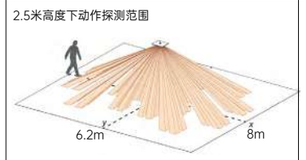	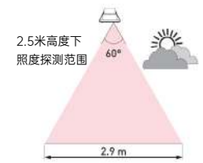
	走廊 被动红外感应器 (341)	被动红外	-	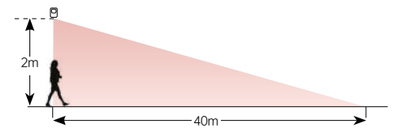	
	声音 (342)	声音	-	-	-

STEINEL DALI-2 感应器支持欧华

IR QUATTRO HD 大型开放空间

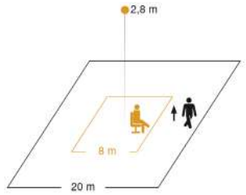

探测区域

- 探测技术：被动红外
- 安装高度：2.8米
- 小范围探测：8x8米
- 大范围探测：20x20米
- DALI功耗：最大8mA
- DALI-2设备

DUAL HF 走廊

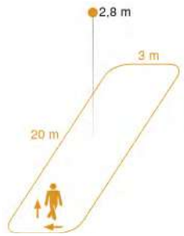

探测范围

- 探测技术：高频5.8GHz
- 安装高度：2.8米
- 小范围探测：20x3米
- 大范围探测：20x20米
- DALI功耗：最大14mA
- DALI-2设备

HF 360 开放空间 | 楼梯间 | 卫生间

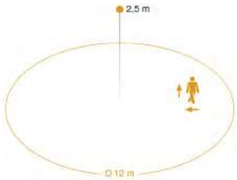

探测范围

- 探测技术：高频5.8GHz
- 安装高度：2.5米
- 小范围探测：12米直径
- 大范围探测：12米直径
- DALI功耗：最大10mA
- DALI-2设备

IS 3360 MX 高位开放空间

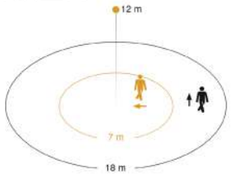

探测范围

- 探测技术：被动红外
- 安装高度：12米
- 小范围探测：14米直径
- 大范围探测：36米直径
- DALI功耗：最大6mA
- DALI-2设备

IS 345 MX 高位通道

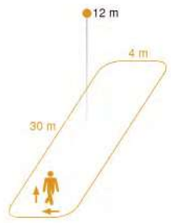

探测范围

- 探测技术：被动红外
- 安装高度：12米
- 小范围探测：30x4米直径
- 大范围探测：30x4米直径
- DALI功耗：最大6mA
- DALI-2设备

313 扁平微波感应器

微波技术意味着我们的313感应器对任何运动都能立即做出反应，帮助最大限度地节约能源。它还有一个红外线接收器用来遥控。您可以使用SBB-A安装底盒将其安装在吊顶或墙面上。

关键特性

- 微波感应器在探测范围内检测移动动作从而根据房间占用率的变化进行负载控制。
- 红外接收可以通过红外遥控器303型(单独选购)为进行控制或编程。

规格参数

DALI 功耗.....20 mA
工作温度.....0 ° C 至 35 ° C
防护等级.....IP30
DALI地址占用.....1
工作频率.....5.8GHz

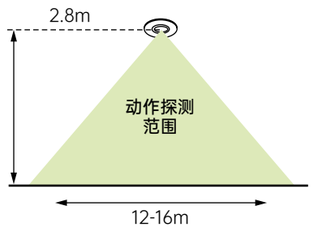

尺寸 (mm)

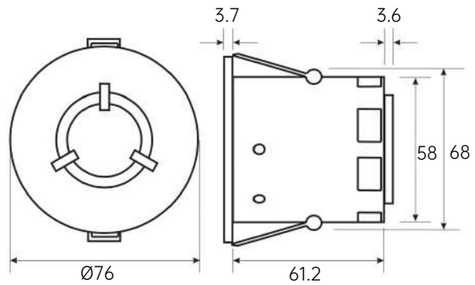

安装开孔尺寸: 68 mm
白色塑料, 重量90g

接线示意

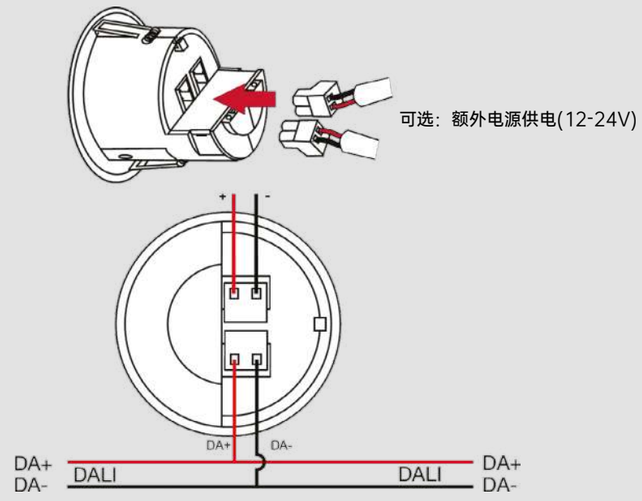

314 可调角度微波感应器

其倾斜的头部意味着我们的314感应器可以为您所需要的检测区域进行优化探测。微波技术意味着对任何运动都能立即做出反应，帮助最大限度地节约能源。您可以将它安装在天花上或使用SBB-B安装底盒将其安装在墙面上。它还有一个红外线接收器用来遥控。

关键特性

- 微波感应器在探测范围内检测移动动作从而根据房间占用率的变化进行负载控制。
- 红外接收可以通过红外遥控器303型(单独选购)为进行控制或编程。

规格参数

DALI功耗.....40 mA
工作温度.....0 ° C 至 35 ° C
防护等级.....IP30
DALI地址占用.....1
工作频率.....5.8GHz

尺寸(mm)

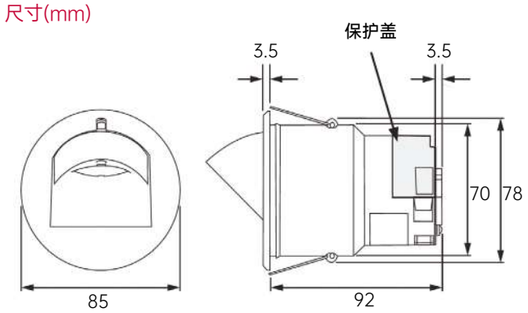

安装开孔尺寸: 78 mm
白色塑料, 重量124g

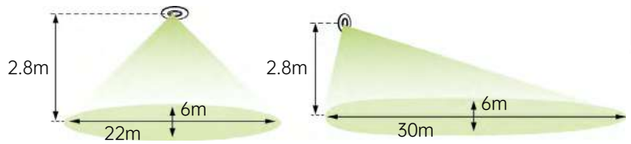

动作探测范围

接线示意

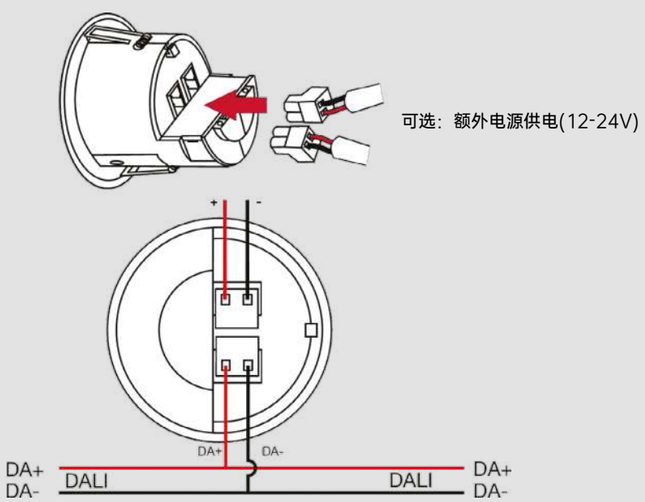

318 壁装被动红外感应器

当无法进行天花安装的时候，它是走廊和小型房间的完美的安装方式。通过内置的控制按键，同时您可以进行对照明调节或开关，就像我们标准的按键面板一样。

关键特性

- 基于占用探测的照明控制
- 5米探测范围
- 支持手动控制，调光按键
- 使用欧华面框安装在墙面
- 可选白色或黑色 (318B)
- 简易连接及集成至欧华DALI控制网络
- 通过Designer™ 或DIGIDIM Toolbox™编程

规格参数

DALI功耗.....10 mA
工作温度.....0 ° C 至 40 ° C
防护等级.....IP30 (不含接头)
DALI地址占用.....1

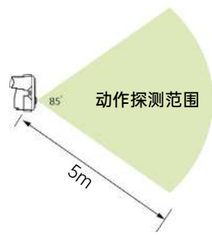

动作探测范围

尺寸 (mm)

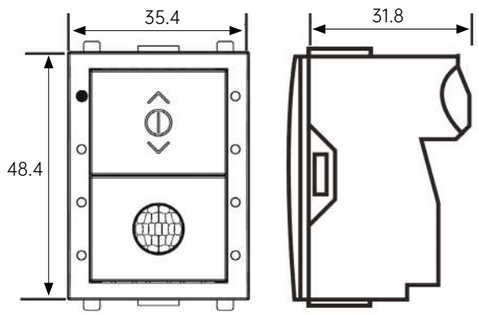

重量35g

接线示意

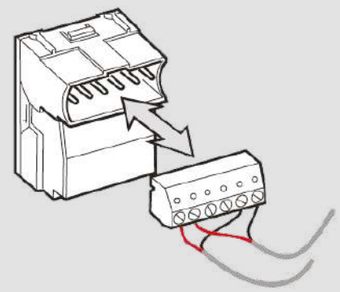

外观

白色 (318W)

黑色 (318B)

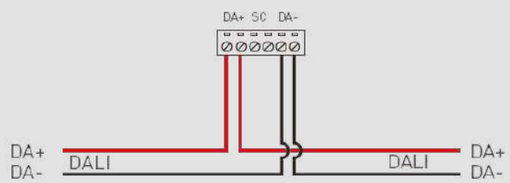

320 被动红外感应器

这种易于安装的被动红外感应器在标准的房间高度中具有更高的灵敏度。它与DALI兼容，非常适合细微动作的空间需求应用（例如考试期间的教室中或在安静的办公室环境中），并且由于它不像大多数小型感应器那样依赖动作检测，因此您可以使用更少的单位覆盖更大的目标区域。
320可以安装在有空隙的天花板中，也可以与我们的SBB盒进行表面安装（详见70页）。
320P可选，支持IP65防护等级。
320D2可选，也可作为DALI-2认证的PIR连接到DALI-2多主应用控制器。

关键特性

- 通过高灵敏度和多方向覆盖实现出色的检测
- 10mA DALI功耗
- 紧凑和实用的设计
- 通过Designer或DIGIDIM工具编程

规格参数

DALI功耗..... 10 mA
工作温度..... 0 ° C 至 50 ° C
防护等级..... IP30 / IP65 320P
DALI地址占用..... 1

2.5米高度下动作探测范围

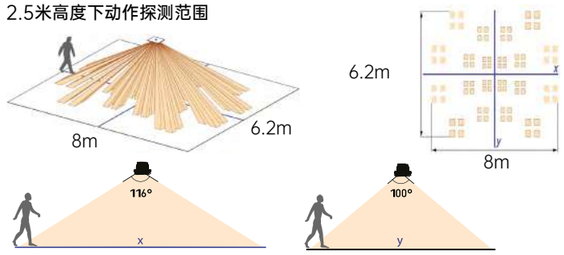

尺寸(mm)

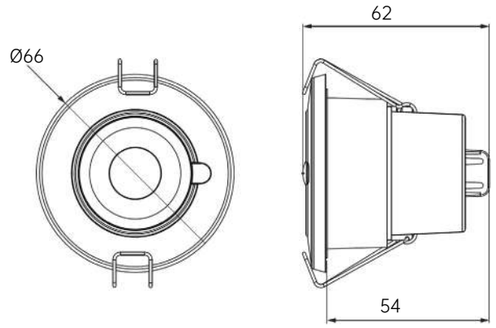

安装开孔尺寸: 52 mm - 55 mm
白色塑料，重量66.3g

接线示意

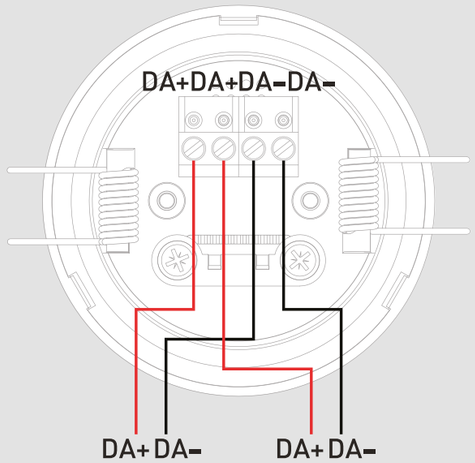

321 多功能感应器

这款紧凑型感应器结合了用于恒定照度控制的光电管和被动红外检测功能，从而在整个DALI系统中节省了能源。其出色的检测能力使其非常适合在教室或办公室等。

壁挂版本，请参考第70页SBB底盒。

另有321P型号可选，支持IP65防护等级。

另有321D2型号可选，支持DALI-2认证的被动红外感应器可连接至DALI-2主控器。

关键特性

- 通过高灵敏度和多方向覆盖实现出色的检测性能
- 可编程的恒照度控制用于节约能源
- 10mA DALI功耗
- 紧凑时尚的设计
- 可选白色或黑色（321B）

规格参数

DALI功耗..... 10 mA
工作温度..... 0 ° C 至 50 ° C
防护等级..... IP30 / IP65 321P
DALI地址占用..... 1

2.5米高度下动作探测范围

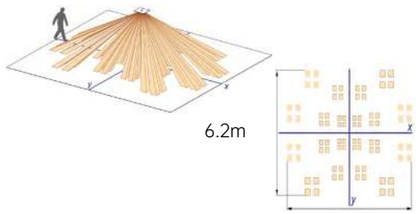

2.5米高度下照度恒探测范围

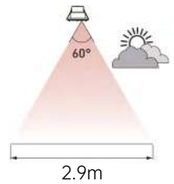

尺寸 (mm)

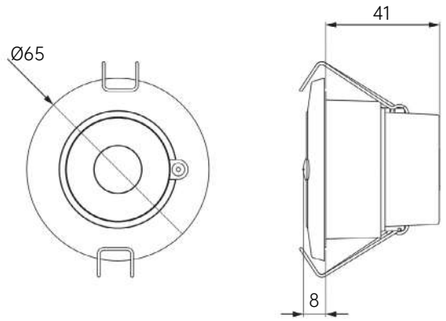

安装开孔尺寸: 52 - 55 mm
白色塑料，重量66.3g

接线示意

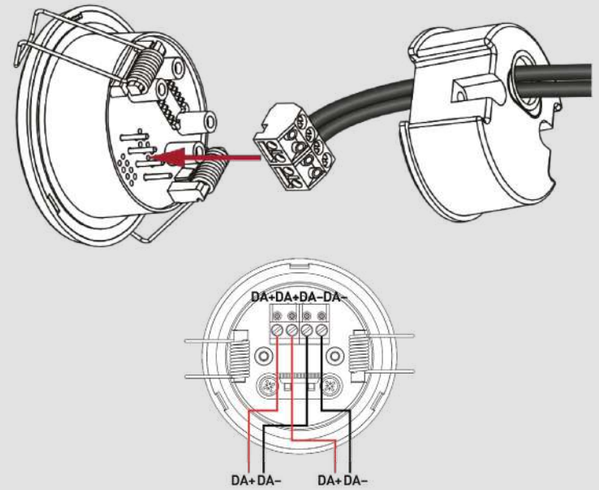

322 高位多功能感应器

对于很高的天花要实现自动化的照明控制大部分感应器是无法满足的。 322密封防水防尘，非常适合用于仓库或工厂区域。 而且由于它比其他紧凑型感应器对运动检测的依赖性更小，因此您可以使用更少的感应器来覆盖更大面积的区域。并且通过它的照度采集功能，您还可以将自然光降至设定的阈值以下时立即打开灯光。322D也可以用到有DALI-2认证的系统上，用于连接到更多DALI-2认证的控制器。

关键特性

- 通过高灵敏度和多方向覆盖实现出色的检测性能
- 适用于高天花板的应用
- 防尘防水（IP65）
- 可编程的明亮控制用于节约能源
- 通过高灵敏度和多方向覆盖实现出色的检测性能
- 可编程的恒照度控制用于节约能源
- 10mA DALI功耗
- 紧凑时尚的设计
- 可选白色或黑色（322B）

规格参数

DALI 功耗.....10 mA
工作温度.....0 ° C to 50 ° C
防护等级.....IP65

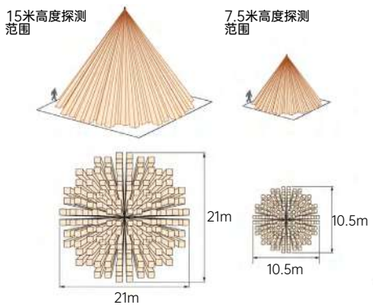

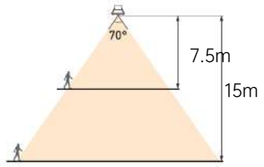

尺寸 (mm)

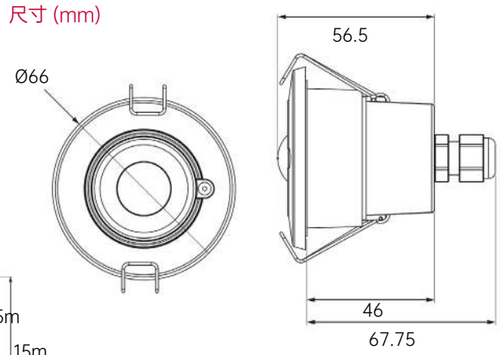

开孔尺寸: 52 mm - 55 mm
白色塑料， 重量 70 g

接线示意

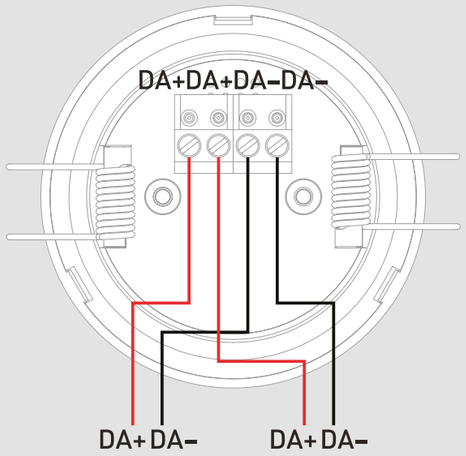

329 DALI 户外照度采集

我们的329感应器在Helvar DALI网络系统中工作。它根据可用的日光调整灯光的功率。 并带有密封盖，可为您提供IP65防护等级，并可以承受较宽的温度范围。在某些最严酷的室外条件下可以节省能源并可靠地工作。

关键特性

- 开环照明控制
- 照度范围 1 lx至100000 lx
- 安装简单
- 轻松连接至欧华系统

规格参数

DALI 功耗.....10 mA
测量范围
垂直安装.....85 °
水平安装.....360 °
照度范围.....1-100 000 lux
工作温度.....-35 ° C 至 75 ° C
防护等级.....IP65
DALI地址占用.....1

尺寸 (mm)

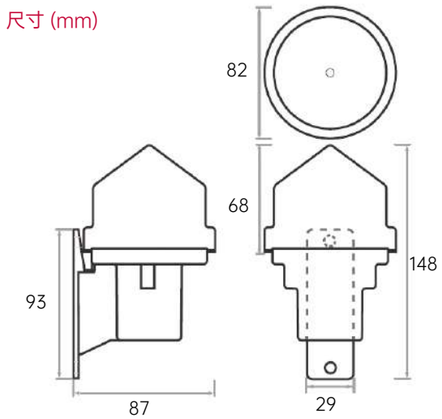

重量 250 g

接线示意

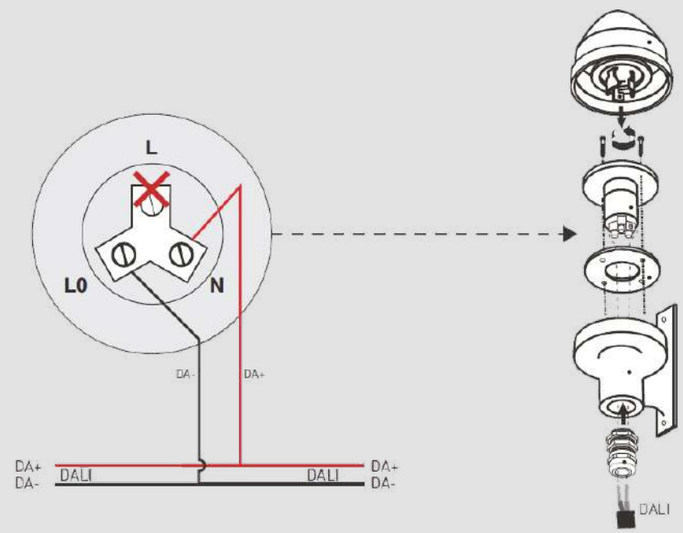

331 RoomSet多功能感应器

331是用于RoomSet的集动作和恒照度感应多功能于一体的感应器，通过被动红外感应侦测功能可在DALI系统和蓝牙低能耗连接中提供节能功能。它充当Helvar RoomSet解决方案的中央控制单元。

关键特性

- 高灵敏度和出色的检测性能及全方位覆盖
- 可编程的恒照度控制用于节能
- 轻松整合到RoomSet系统/应用程序中
- 使用RoomSet应用进行简单的"空中"系统升级
- 时尚，紧凑和实用的设计

规格参数

DALI 功耗.....40mA
工作温度.....0 ° C to 50° C
防护等级.....IP30
DALI地址占用.....1

在2.5米高度下恒照度覆盖范围

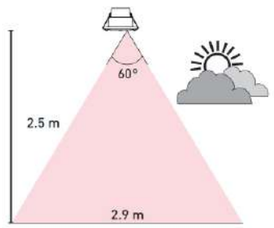

尺寸(mm)

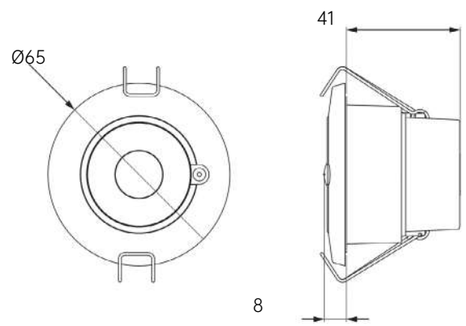

接线示意

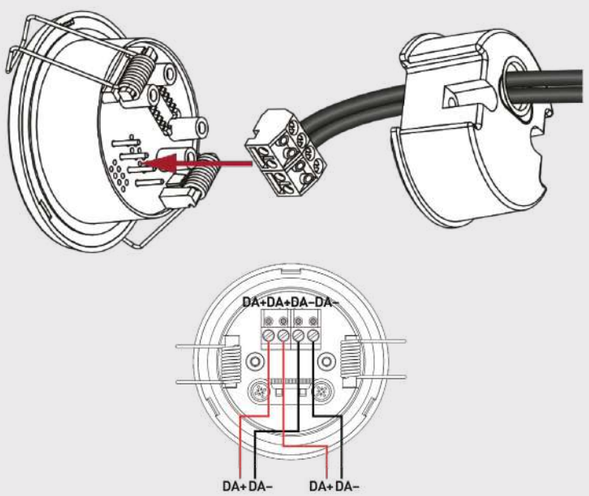

341 走廊感应器

341感应器专门为安装在走廊上而设计，具有100度的广角和长达41米长的检测区域。 您可以从两种运动检测模式中进行选择：一种用于频繁活动的空间，例如医院，办公室和繁忙仓库中的走廊。一种适合那些不经常运动的区域，例如学校或酒店卧室外面的走廊。

341的灵敏度，检测模式和LED指示灯可以直接从电路板上设置。

关键特性

- 1个感应器可控制（最远41米）长走廊
- 20mA DALI电流损耗
- 两种存在检测模式用于不同的环境
- 可配置的占用延迟和超时
- 通过Designer或Toolbox软件编程
- 附件镜片可用于特殊应用

规格参数

DALI 功耗.....20 mA
工作温度.....0 ° C to 40 ° C
防护等级.....IP42
DALI地址.....1

动作探测范围

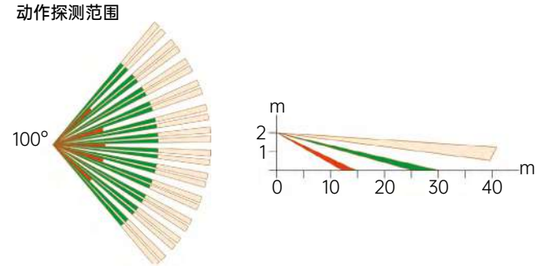

尺寸 (mm)

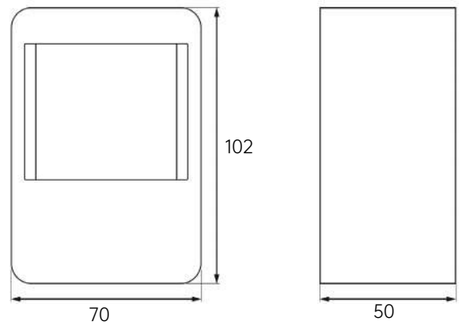

白色塑料，重量 93 g

接线示意

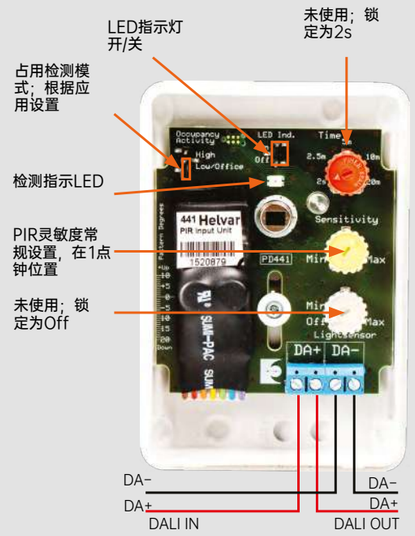

342 声学感应器

Extronic AD342声学感应器可将声音和次声探测组合在一个模块中，作为照明控制的组件并与DALI兼容。这种可探测声音的感应器用于近场的存在/运动检测，次声检测器用于识别例如开门的声音。内置的传感器可响应低频压力变化（如开门声）和高频声音（例如行走或谈话）。该传感器非常适用于走廊、楼梯间和单层停车场等封闭空间。使用声音检测意味着相关的灯光回路在任何人进入该区域之前打开。

关键特性

- 结合音频和次声探测
- 兼容DALI
- 频率范围: HF - 2-20 kHz
  LF 低频- 1-3 Hz
- 覆盖范围: HF - 25m半径
  LF低频 - 大约2000平米
- 侦测视线外
- 单独的LF低频和HF高频设置
- 提前侦测
- 适用于走廊，楼梯间，停车场
- 通过Designer或Toolbox编程
- 用于特殊需求的镜头配件

尺寸(mm)

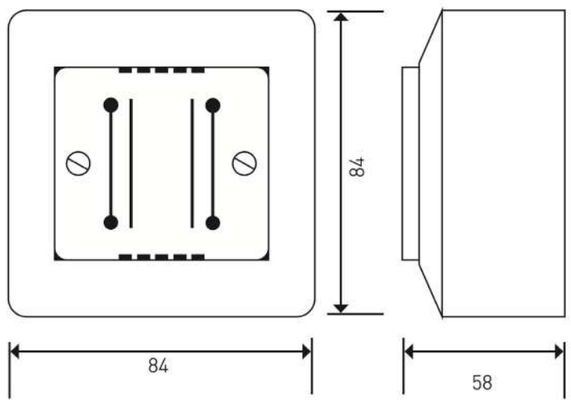

规格参数

DALI 功耗.....15 mA (最大)
工作温度.....0 ° C 至 50 ° C
防护等级.....IP20
DALI地址占用.....1

接线示意

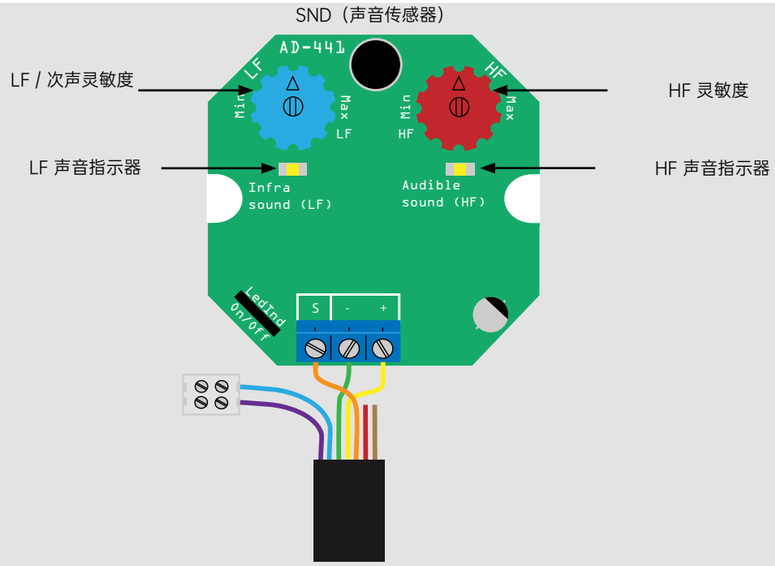

表面安装底盒 SBB-A, SBB-B, SBB-C, SBB-D

以下是可与各种感应器一起使用的表面安装底盒：

- 311 被动红外感应器
- 312 多功能感应器
- 313 低表面微波感应器
- 314 可调角度微波感应器
- 320 被动红外感应器
- 321 多功能感应器
- 322 高位感应器

完整的安装/适配细节
请参阅相关数据表helvar.com

SBB-A (白色) / SBB-AB (黑色): 311, 313

SBB-B: 314

SBB-C (白色) / SBB-CB (黑色): 312, 320, 321, 331

SBB-D (白色) / SBB-DB (黑色): 320P, 321, 321P, 322, 331

尺寸 (mm)

SBB-A / SBB-AB

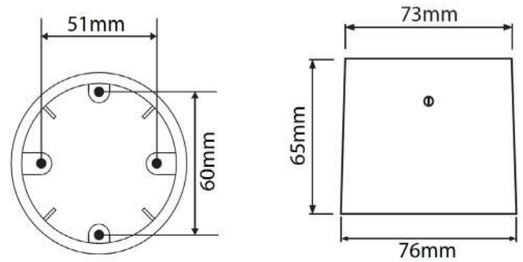

SBB-B

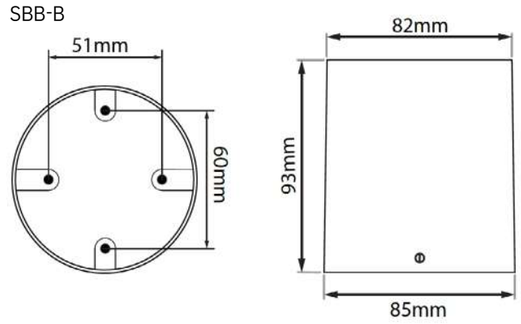

SBB-C / SBB-CB

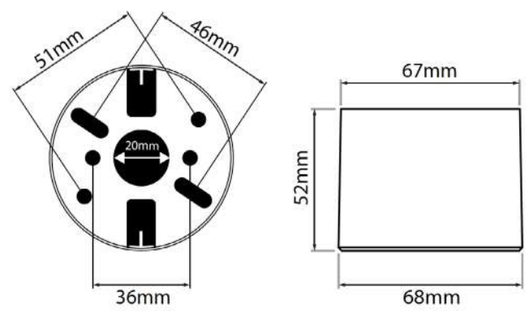

SBB-D / SBB-DB

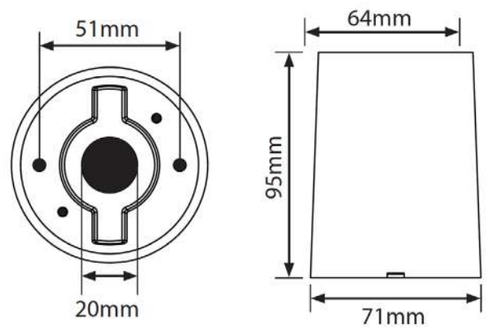

易能森ENOCEAN

EnOcean系统使用创新的无线电技术，无需任何电池即可工作。 电力通过微型转换器自行产生，而这些转换器通常是通过按下开关的动能来供电的。 欧洲EnOcean在868 MHz频段上运行，并支持双向通信。

特点

- 轻松集成至DALI系统
- 一个易能森网关最大连接20个设备
- DALI系统支持多个网关
- 30米范围
- 868 MHz ISM 波段(欧标)
- 国际标准14543

易能森．智能．绿色空间

无需布线　无需电池　没有限制

434 易能森网关

我们的434易能森网关可让您将无线和无电池的易能森面板连接到Helvar DALI照明网络。它可以安装在天花板或墙壁上，只需要一根总线将它连接到DALI网络。

关键特性

- 将无线，免供电设备连接至DALI网络
- 轻松安装
- 通过DALI网络供电
- 1个网关最大连接20个(18xx)面板

规格参数

DALI 功耗	20 mA
工作频率	868 MHz ISM (欧标)
无线范围	30米 (无遮挡)
连接数量	最大20
工作温度	0 ° C 至 50 ° C
防护等级	IP30
DALI地址占用	1+ 1-20

尺寸 (mm)

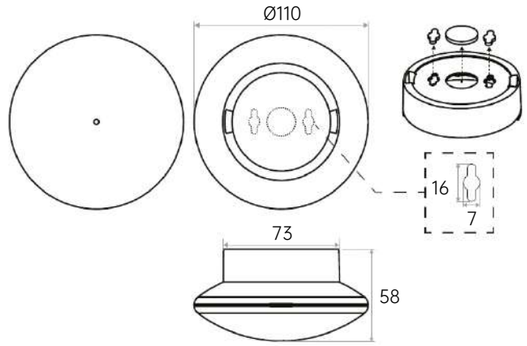

重量 75 g

接线示意

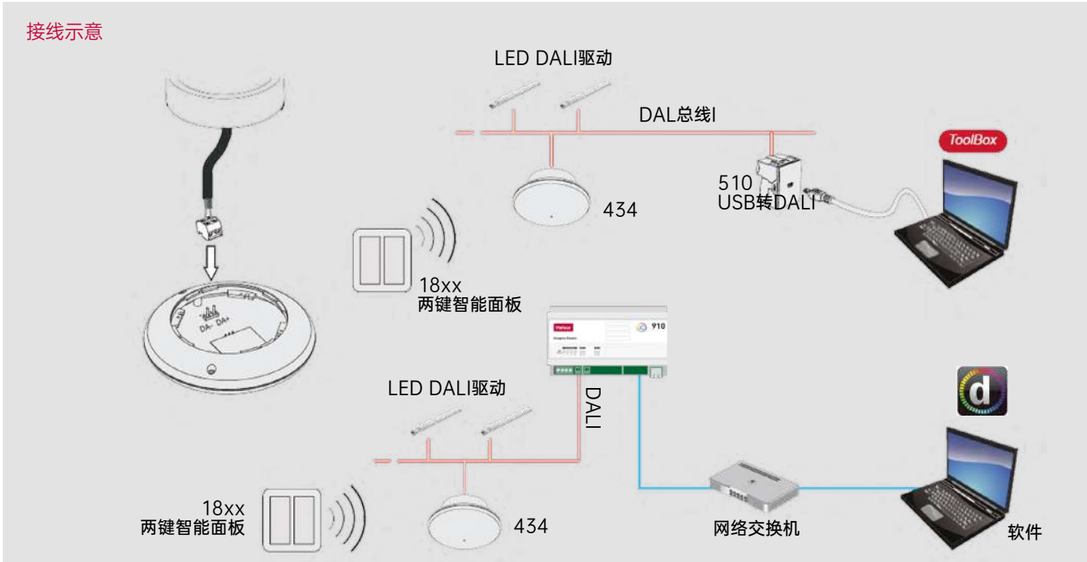

18xx 易能森无线面板

我们的18xx开关面板与434易能森网关配合使用，他可以支持最多20个开关面板。每一个都可以通过我们的Designer或Toolbox软件进行完整编程。

关键特性

- 可选单联和双联面框，白色或黑色
- 无线通讯，无需电池
- 易能森（EnceOcean）射频技术
- 简单安装，双面胶(已含)或螺丝固定

181W　182B

(181, 182: 从 2022 年开始外观更改)

183B　183WX　184W　184WX

规格参数

工作频率.....ISM波段868 MHz (欧标)
工作范围.....30 m (无遮挡)
工作温度.....0 ° C 至 50 ° C
防护等级.....IP30
DALI地址占用.....1个，每个模组

订单号

不锈钢面框

- 单联：181B(黑色)/181W(白色)
- 双联：182B(黑色)/182W(白色)

塑料面框

- 单联：183B(黑色)/183W(白色)
- 双联：184B(黑色)/184W(白色)
- 单联：183WX(白色)
- 双联：183WX(白色)

尺寸(mm)

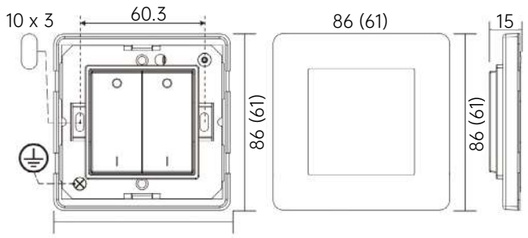

() =尺寸适用于 183x 和 184x
重量 150 g

接线示意

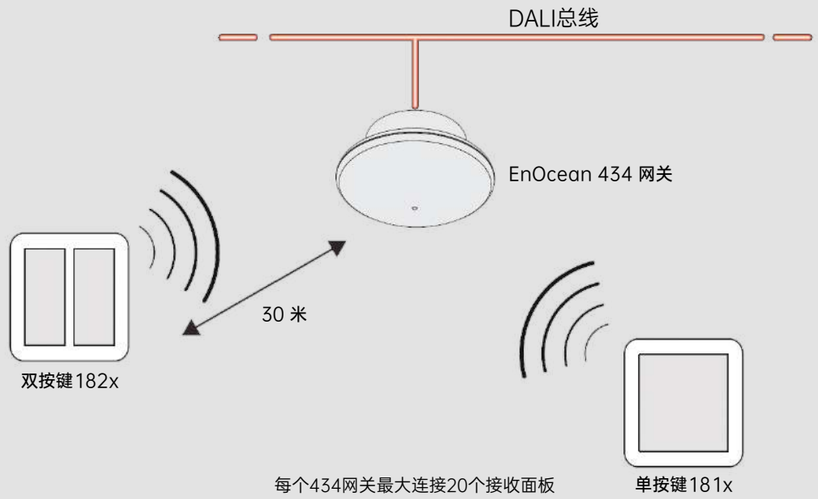

12x DIGIDIM 面板

12x面板让您对DALI照明的系统进行基本调整。每个模组都有一个状态灯和红外接收器，可以使用我们的红外遥控器来远程操作。该系列包括按钮，转盘和滑条，以及多种饰面可供选择。

关键特性

- 开箱即用，提供预设编程
- 轻松重置以及完整编程
- 适用于英标/国标底盒
- 两联版本可以安装3个模组

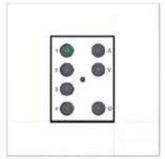

(200) 白色塑料

(201) 抛光黄铜

(202) 拉丝不锈钢

(203)不锈钢
带灰色嵌件

规格参数

DALI 功耗.....10 mA
工作温度.....10 ° C 至 35 ° C
防护等级.....IP30
DALI地址.....1个，每个模组

尺寸 (mm)

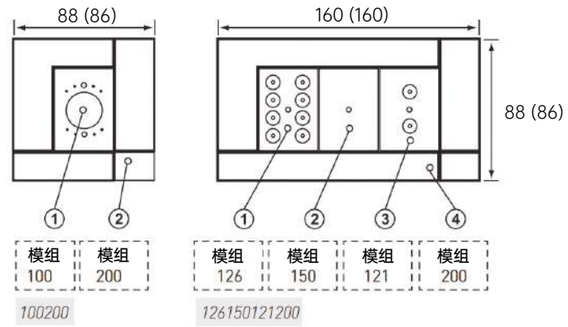

() = 使用金属框架时的尺寸

订单号：详见图例

完全兼容 = 1xx + 2xx

接线示意

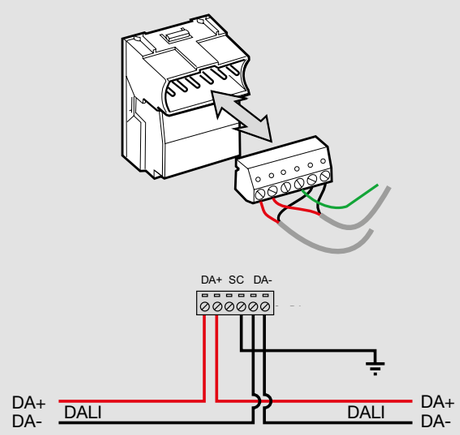

控制模组

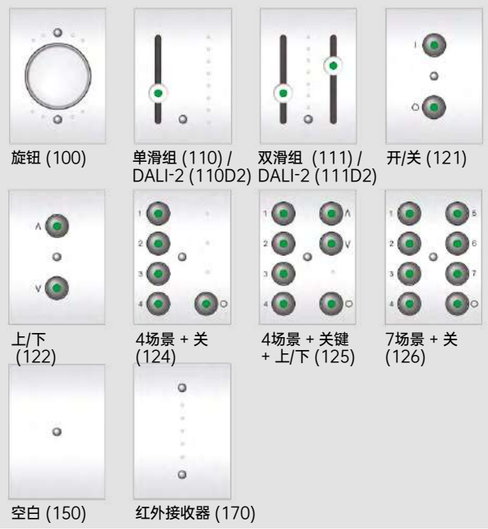

旋钮 (100)　单滑组 (110) / DALI-2 (110D2)　双滑组 (111) / DALI-2 (111D2)　开/关 (121)

上/下 (122)　4场景 + 关 (124)　4场景 + 关键 + 上/下 (125)　7场景 + 关 (126)

空白 (150)　红外接收器 (170)

13xx 面板

专为DALI设计，我们的13xx系列面板是易于定制的。 它与我们的DIGIDIM遥控器配合使用，因此可以使我们的日常编程和控制功能变得非常简单。

关键特性

- 可选黑色(B)或白色(W)模组
- 13xxD2按键面板也可用于DALI-2认证的多功能控制器
- 简单的连接：开箱即用
- 轻松配置编程，通过欧华Designer或Toolbox软件
- 适用于英标底盒
- 两联框版本可以安装3个模组
- 可根据要求提供可定制的版本。面板的按钮布局以及每个按钮
- 上打印的图像或标签都可以自定义
- 请联系您当地的Helvar销售代表以获取更多信息

规格参数

DALI 功耗.....10 mA
工作温度.....0 ° C 至 40 ° C
防护等级.....IP30
DALI地址占用.....1个，每个模组

在使用双联的情况下，使用双联60mm底盒。

尺寸 (mm)

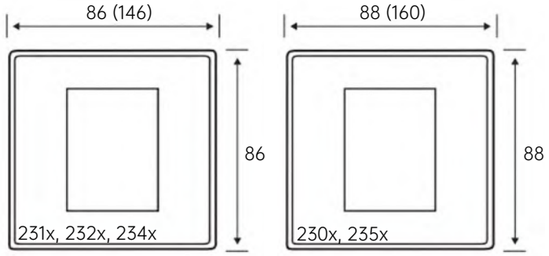

() = 为双联外壳参数
外框重量： 100 g (144 g)
面板重量: 41 g

订单号：详见图例

完全兼容 = 13xx + 23xx

接线示意

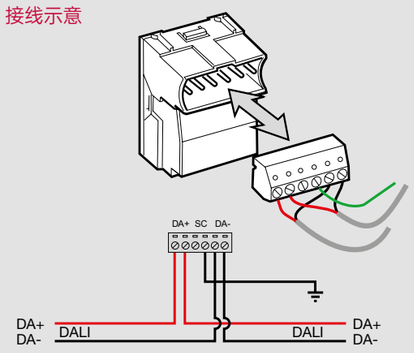

面框

白色塑料 230S / 230D
不锈钢steel 232S / 232D
白色金属 234S / 234d
黑色塑料 235S / 235D

模组

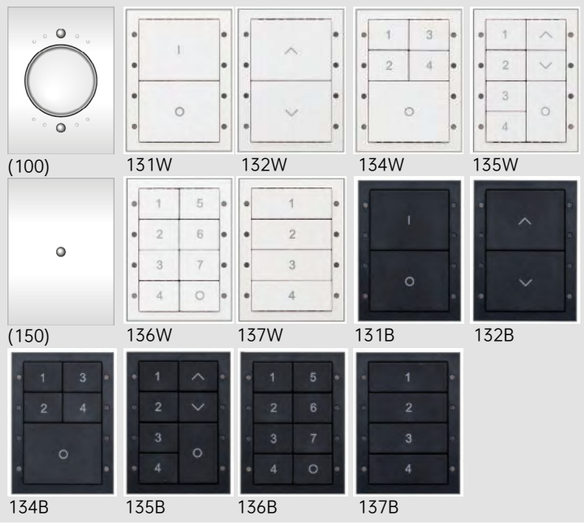

14xxD2 面板

14xxD2是经过DALI-2认证的系列智能面板，适用于欧华的Imagine解决方案。该系列提供四种不同的按钮配置，LED指示灯以及本地标签的功能。按键模块可从其提供的框架拆卸下来，并支持与其他品牌的框架兼容。

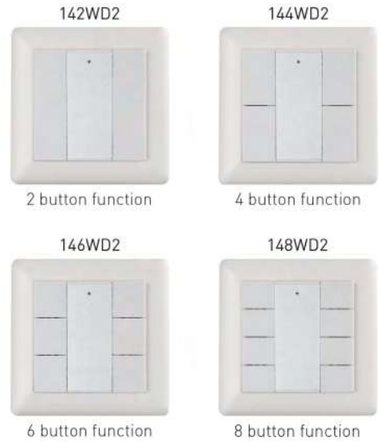

关键特性

- 可选按键配置: 2, 4, 6, 8.
- 可选颜色：白色
- 用于本地自定义标签选项
- 每个按键带LED指示灯
- 中间LED电源指示灯和识别功耗
- 支持第三方品牌面框
- DALI-2认证输入设备

规格参数

DALI功耗.....10 mA 最大
工作温度.....0 ° C 至 35 ° C
防护等级.....IP20
DALI 端子.....2 x 按压式端子
线经 : 0.5 mm² – 1.5 mm²
所有线缆必须是市电额定
兼容..... 950 Router

尺寸 (不含面框):
71.2 mm x 71.2 mm x 22mm
重量：200克/个（含包装）

尺寸 (mm)

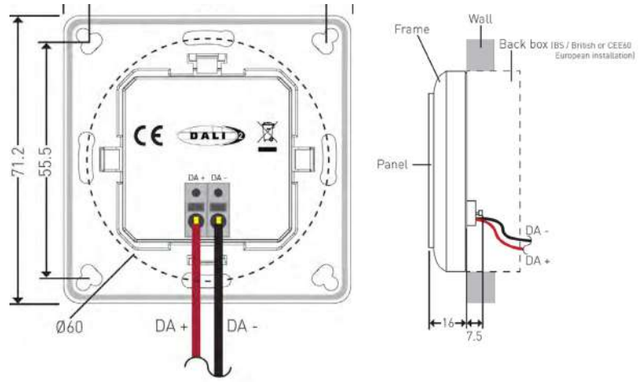

兼容面框实例：

面板插件：
每个面板提供三个中心插件，它们允许以下选择：

1：所有按键和电源LED窗口
2：仅电源LED窗口
3：透明以插入显示本地自定义标签

面板插件，如下图所示
（55 mm x 22 mm）

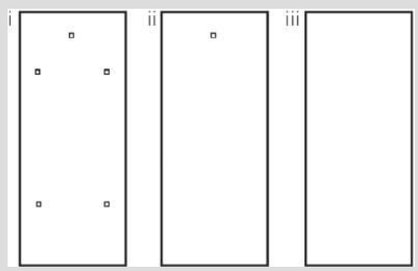

185W 面板

无线控制面板是一个能量收集的用户控制界面，允许调出四个可配置的照明场景。 这些场景可通过RoomSet应用或ActiveAhead移动应用程序配置。该面板使用2.4 GHz Bluetooth®Low Energy无线电标准进行通信，并且是自供电且无电缆的。无线控制面板随附有一系列标签，可以将这些标签放置在面板按钮上，以轻松识别每个按钮可控制的场景。

关键特性

- 为欧华ActiveAhead和RoomSet解决方案提供照明场景控制
- 无需布线
- 简洁，实用的设计 - 白色（RAL 9016）
- 通过双面胶快速简单的安装或通过3mm螺钉安装在表面上

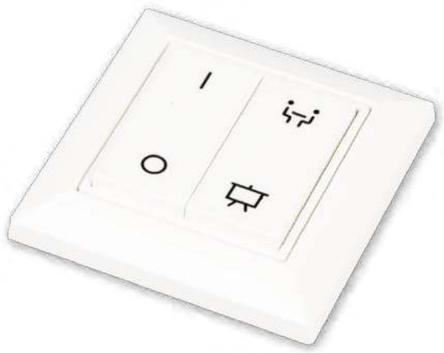

规格参数

工作温度.....-25º - +65º
天线.....已集成
线缆.....无需
寿命.....超过50,000次

尺寸(mm)

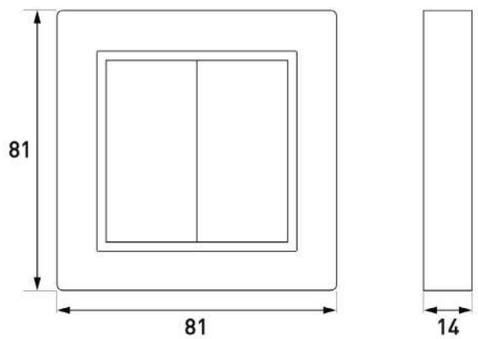

模组

185W: 4场景
(上下 / 左下/ 右上/ 右下)

16xxx 面板

16xxx面板兼容DALI标准并可让您控制照明系统。按钮上的指示灯使您可以轻松选择任何场景。 该产品可以通过我们的Designer或Toolbox软件进行完整编程，并且与我们的DIGIDIM手持遥控器兼容。

关键特性

- 多种开关组合，包含镜面版本
- LED亮度可通过编程设置
- 兼容DIGIDIM和DALI
- 安装用于英标/国标底盒

规格参数

DALI功耗.....10 mA
工作温度.....0 ° C 至 40 ° C
防护等级.....IP30
DALI地址占用.....1个，每个模组

尺寸 (mm)

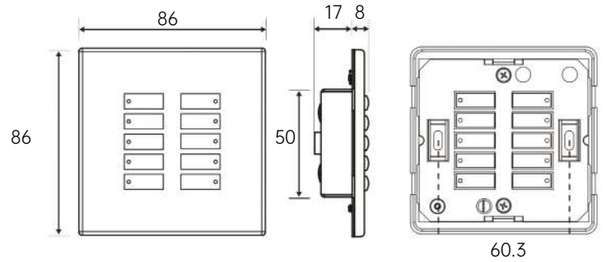

重量 150 g

订单号：请参见图例

接线示意

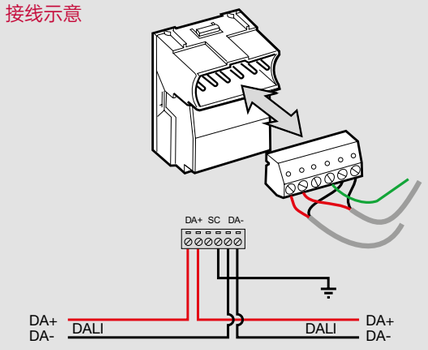

面框

16xAB: 古铜
16xBN: 黑镍色
16xMS: 镜面不锈钢
16xPB: 抛光铜
16xPN: 抛光镍
16xSS: 不锈钢
16xWH: 金属白

模组

161xx: 开/关

164xx: 4场景 + 关

165xx: 4场景 + 关 + 上/下

166xx: 7场景 + 关 + 上/下

169xx: 9场景 + 关

19xxx和290x ILLUSTRIS面板

这些电容式触控面板使照明系统控制和DALI Type 8色彩控制变得非常容易。您可以直接从面板上更改，存储和调用亮度，色温和场景设置。它们将通过蓝牙连接到手机和平板电脑，从而通过我们的SceneSet应用简化了远程控制。
每个面板都有两个部分组成：一个290x DALI接口底盒和一个19xxx面板。

关键特性

- 独立控制器的用户界面
- 仅支持Imagine系统
- 简单设置，开箱即用
- 能够创建，存储和调用四个照明场景
- 直观的触控操作，场景，色温和RGB（根据不同型号）
- 完整兼容DALI
- 支持DALI DT8色温和x-y色彩控制
- 提供多种用于不同控件的前面板
- 玻璃和塑料前面板外观
- 提供SceneSet App控制（iOS或安卓）
- 设计适用于英标底盒，DIN和类似底盒

、规格参数

DALI 功耗.....典型值: 22 mA, 16 V
最大 .....40 mA, 9.5V
无线通信.....Bluetooth® Smart ™
工作温度.....0 ° C 至 50 ° C
防护等级.....IP30 (19xHx防护等级: IP30 / IP44需配备ISSB或ISSW硅胶垫圈)
DALI地址占用.....1个，每个面板

尺寸(mm)

19xHx + 290x

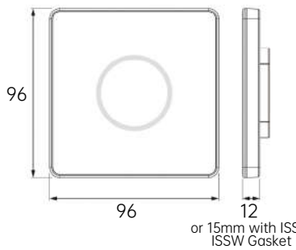

19xPx + 290x

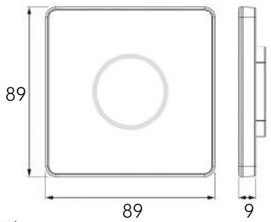

重量: 19xHx: 150 g 材质: 19xHx: 玻璃
19xPx: 90 g 19xPx: 亚克力
290x: 50 g 290x: ABS / PC耐化学硅I

接线示意

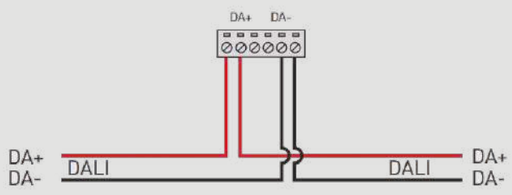

模组和外观

描述	材质	颜色	订单号
面板：场景+调光	玻璃	黑色	191HB
面板：场景+调光	玻璃	白色	191HW
面板：场景+调光	塑料	黑色	191PB
面板：场景+调光	塑料	白色	191PW
面板：场景+调光+色温	玻璃	黑色	192HB
面板：场景+调光+色温	玻璃	白色	192HW
面板：场景+调光+色温	塑料	黑色	192PB
面板：场景+调光+色温	塑料	白色	192PW
面板：场景+调光+RGB	玻璃	黑色	193HB
面板：场景+调光+RG	玻璃	白色	193HW
面板：场景+调光+RG	塑料	黑色	193PB
面板：场景+调光+RG	塑料	白色	193PW
底座与DALI接口	塑料	黑色	290B
底座与DALI接口	塑料	白色	290W

2XXPL,2XXHL ILLUSTRIS 定制化面板

就像19xxx和290x ILLUSTRIS面板，定制化的前面板版本是DALI Type8类型控制的理想选择。触控面板可以通过蓝牙无线连接至智能手机以及通过欧华的SceneSet应用控制。面板由两部分组成，前面板和底盒。2XXPL和2XXHL在塑料或玻璃材质上由23种不同的颜色组成18种不同的布局，因此您可以根据自己的要求和偏好自定义每个面板。

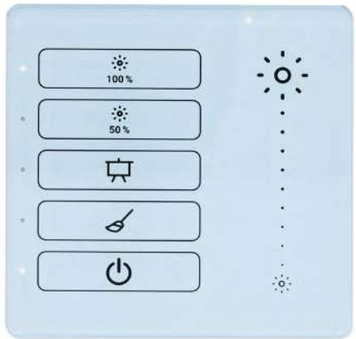

关键特性

- 开箱即用的照明管理系统
- 直观的触控
- 使用在线的ILLSTRIS工具对面板完全定制化
- 自定义场景，亮度，色调，饱和度和色温控制
- 完全兼容DALI
- 仅可在Helvar Imagine系统上使用

面板布局示意

颜色

接线示意

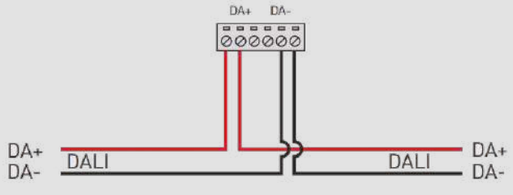

模组和外观

描述	材质	颜色	订单号
通过版面设计定制前面板	玻璃	自定义	2XXHL
通过版面设计定制前面板	塑料	自定义	2XXPL

材质: 2XXHL 玻璃
2XXPL 塑料

颜色: 23 RAL 颜色可选
请查询RAL的详细信息

布局: 可选18种不同样式布局

942 8路输入单元

这个模块可以让客户指定的按键面板，感应器，定时器或其他第三方开关控制设备轻松连接至DIGIDIM或Imagine控制系统。它具有8个干触点开关输入支持瞬时或闭锁控制，以及支持来自0-10V相关设备的输入信号。您可以通过Designer或Toolbox软件编程。

关键特性

- 状态 LED 提供设备当前操作模式的视觉指示：正常操作、初始化、物理选择或输入激活。
- 物理开关按键。
- 可与瞬时或闭锁开关、0–10 V 模拟设备和时钟一起使用。

规格参数

DALI功耗.....10 mA
切换时间.....50毫秒
工作温度.....0 ° C 至 40 ° C
输入设备.....0 - 10 V
防护等级.....IP30 (不含接线端子)
DALI地址占用.....1
输入.....8通道输入，其中4个通道可配置为0-10输入

尺寸(mm)

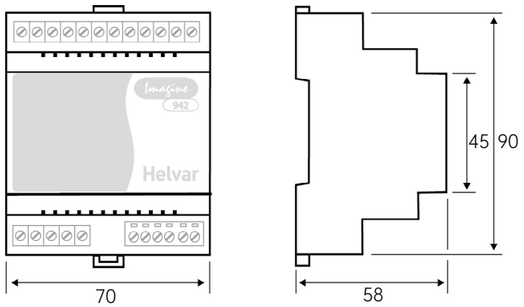

DIN导轨安装; 4模组宽，重量110克

接线示意

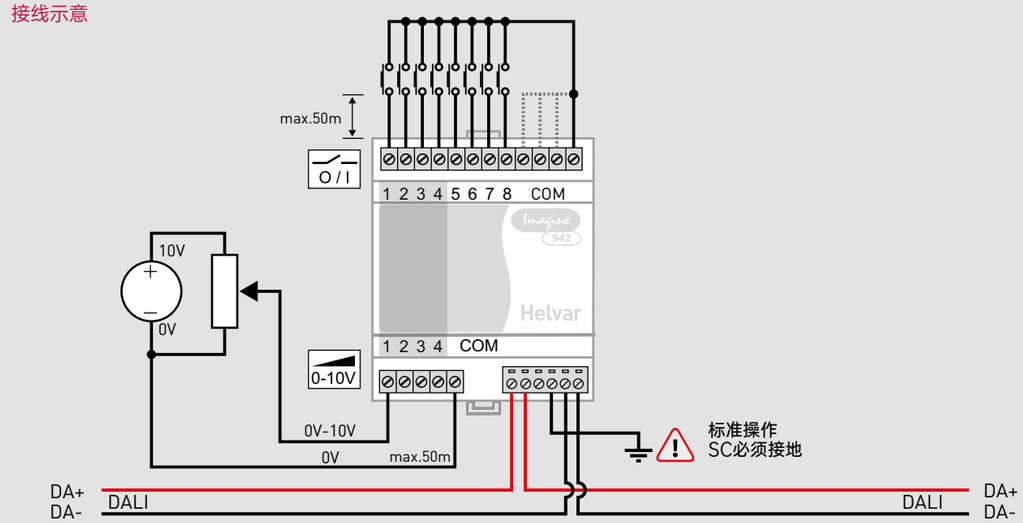

441 占用感应器接口

它可以将客户指定的占用感应器连接到DIGIDIM-DALI系统。输入信号接受无电压的常闭触点。并且预接线的密封电路板可安装在感应器外壳内部。它包括一个12VDC的电源输出。

关键特性

- 适用于安装在底盒内部
- 用于常闭输入，干触点开关的感应器
- 所有功能通过DIGIDIM工具，Designer软件或RoomSet编程

规格参数

DALI功耗.....10 mA + 感应器供电 <最大25 mA
感应器供电.....12 V, 15 mA (非绝缘)
切换时间.....50 ms
工作温度.....0 ° C 至 40 ° C
防护等级.....IP20
DALI地址占用.....1

尺寸 (mm)

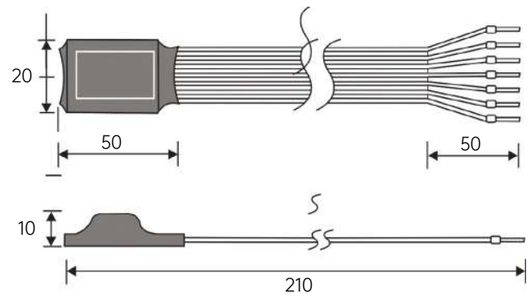

集成电路，重量12克

接线示意

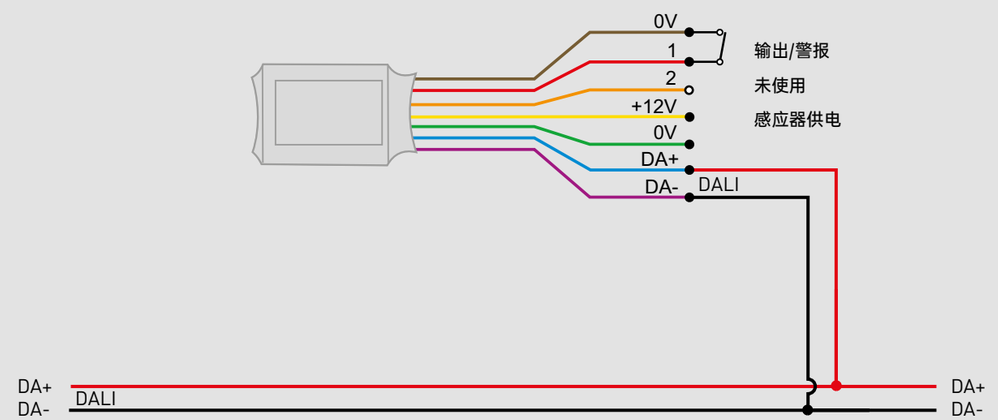

444 迷你输入单元

这个通过基于DALI标准驱动的紧凑型模组接口，它足够小并可以很容易的安装进标准的按键面板底盒中。它可以轻松的让用户使用定制化按键面板，感应器，时钟和其他开关控制设备至您的DINGIDIM照明系统。

可选DALI-2版本 (444D2)

关键特性

- 预配置了两个组用于调光输入
- 可安装至标准尺寸的电气底盒内
- 触控调光以及瞬时开关
- 可与开关或自复位开关一起使用
- 所有功能通过DIGIDIM工具，Designer软件或RoomSet编程

规格参数

DALI功耗.....10 mA
切换时间.....50 ms
工作温度.....0 ° C 至 40 ° C
防护等级.....IP20
DALI地址占用.....1
隔离..... DALI网络无隔离，开关必须提供隔离保护

尺寸(mm)

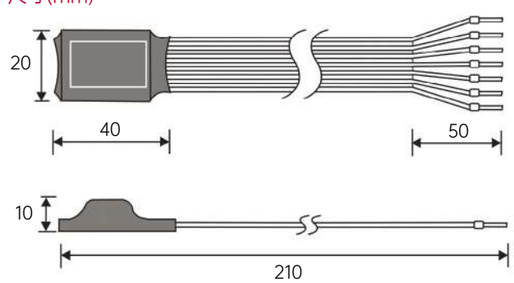

集成电路，重量10克

接线示意

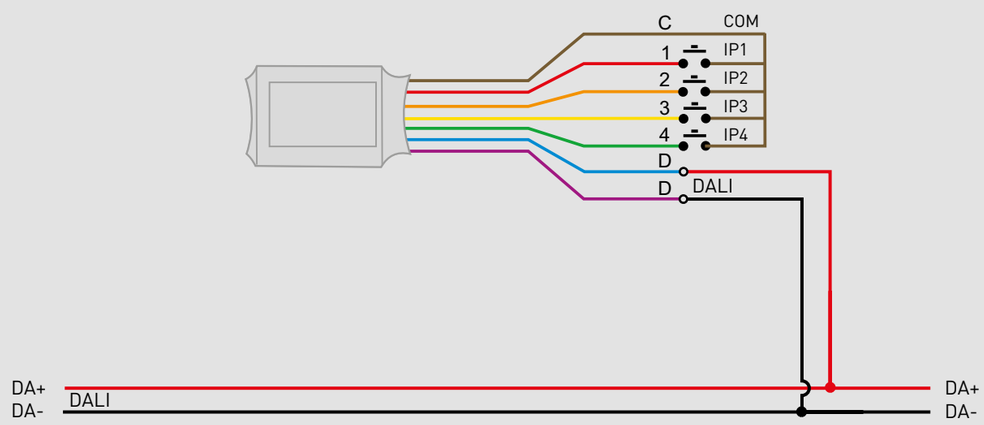

445 带LED反馈输出的干触点转换模块 (4路输入/输出单元)

通过这种紧凑的接口模组，可以轻松地将第三方开关或按钮面板连接至Helvar照明控制系统。它足够小，可以放入开关或按键面板底盒中，并且具有四个用于干触点的开关输入和四个用于LED指示灯的输出。通过DALI网络供电，可以使用Designer和Toolbox进行编程。

关键特性

- 紧凑设计
- 4路开关输入
- 4个LED状态输出
- 通过DALI网络供电

规格参数

DALI功耗.....15 mA
切换时间.....50 ms
工作温度.....0 ° C 至 40 ° C
LED输出.....5 V, 1 kΩ
防护等级.....IP00
DALI地址占用.....1
隔离..... DALI网络无需隔离，开关必须提供隔离保护

尺寸 (mm)

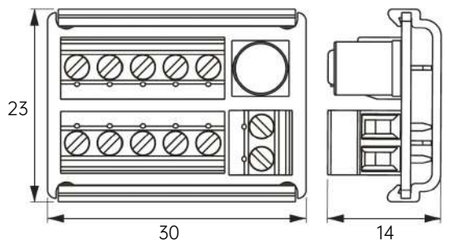

集成电路，重量10克

接线示意

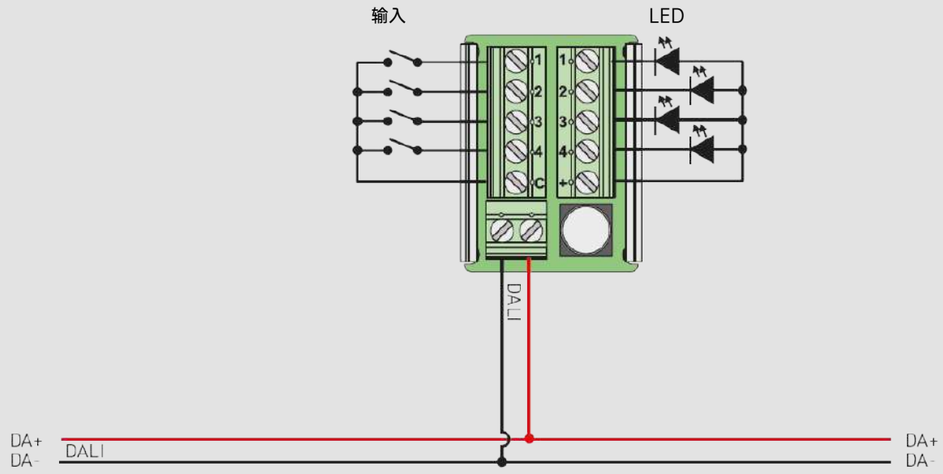

490 2-通道窗帘控制器

一个用于DIGIDIM系统中且兼容DALI的控制百叶窗和窗帘继电器，此DIN导轨安装模块具有两个独立的控制通道，每个通道都有两个单极无电压触点。因此，它可以轻松驱动550瓦及任意方向的电机。

关键特性

- 升/降模式以"先断后通"的方式运行，以防止损坏电机
- 继电器是内部隔离的，允许每个通道使用单独的电源控制
- 所有的功能通过DIGIDIM工具或Designer软件编程
- DIN导轨安装88mm宽

规格参数

DALI功耗.....2 mA
电源.....220-240 VAC, 50-60 Hz
外部保护.....6 A
最大负载.....550 W每通道
功耗.....5.6 W
工作温度.....0 ° C 至 40 ° C
防护等级.....IP30 (不含端子)
DALI地址占用.....2

尺寸(mm)

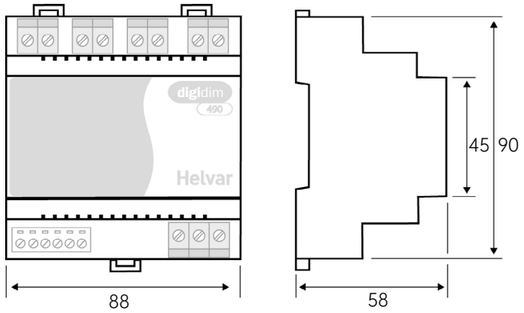

DIN导轨安装：宽5模组，重量300克

接线示意

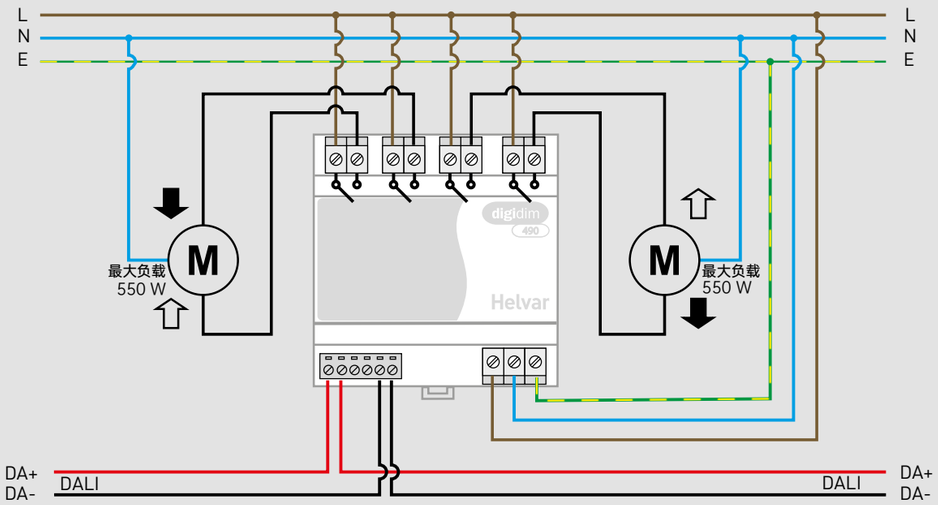

492 单路16A继电器

一种闭锁，无电压触点，抗高浪涌流的用于非DALI调光负载的开关控制单元。它具有16A触点容量被封装进一个塑料外壳内可以安装在照明设备或电气柜中，也可以用作嵌入式安装。

关键特性

- 16A大电流继电器
- 高浪涌继电器
- 紧凑的尺寸，适用于配电柜或嵌入式安装
- 固定线缆防护盖装置

规格参数

DALI功耗.....2 mA
继电器负载.....16 A
隔离.....4 kV
工作温度.....0 ° C 至 40 ° C
防护等级.....IP30
DALI地址占用.....1

尺寸 (mm)

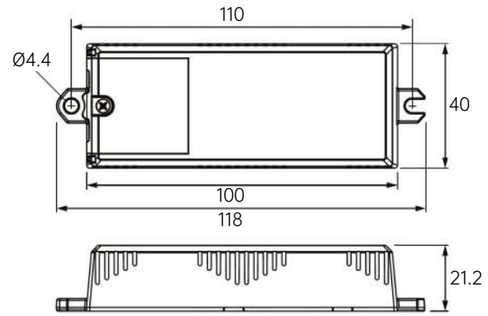

重量 52 g

接线示意

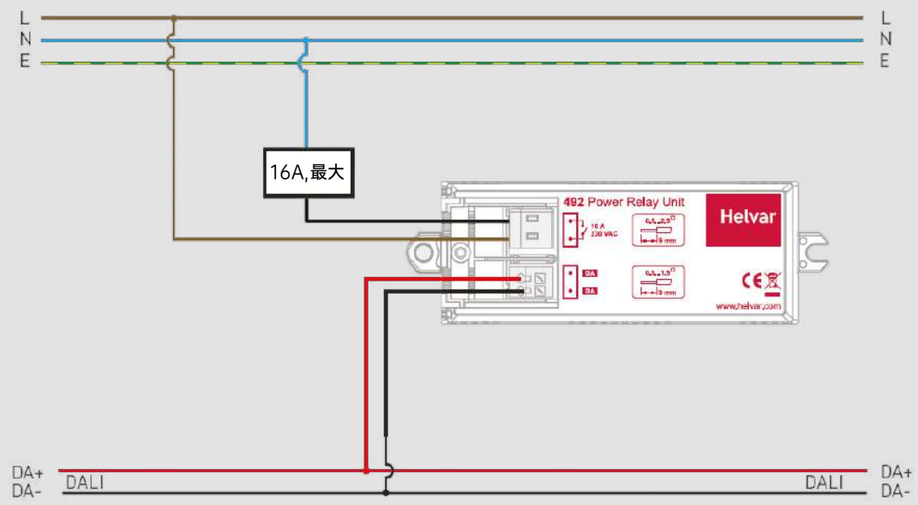

493 单通道信号继电器

493连接到楼宇控制和管理系统以及警报系统。它可以安装在其他机柜和电气柜内，也可以串联使用。 继电器为固态且常开，额定值为60 VAC或VDC，最高可达0.5A，注意它不能用于控制电源电压。

关键特性

- 低功率继电器开关（0.1mA至0.5A；60V）
- 固态小电流继电器
- 紧凑的尺寸，适用于配电柜或嵌入式安装
- 固定线缆防护盖

规格参数

DALI功耗.....10 mA
最大负载电压.....60 VAC or VDC
最大负载电流.....0.5 A
最小负载电流.....0.1 mA
工作温度.....0 ° C to 40 ° C
防护等级.....IP30
DALI地址占用.....1

尺寸(mm)

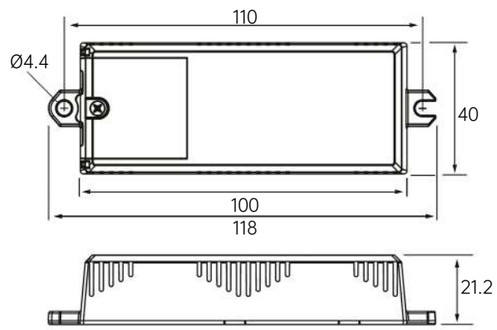

重量 38 g

接线示意

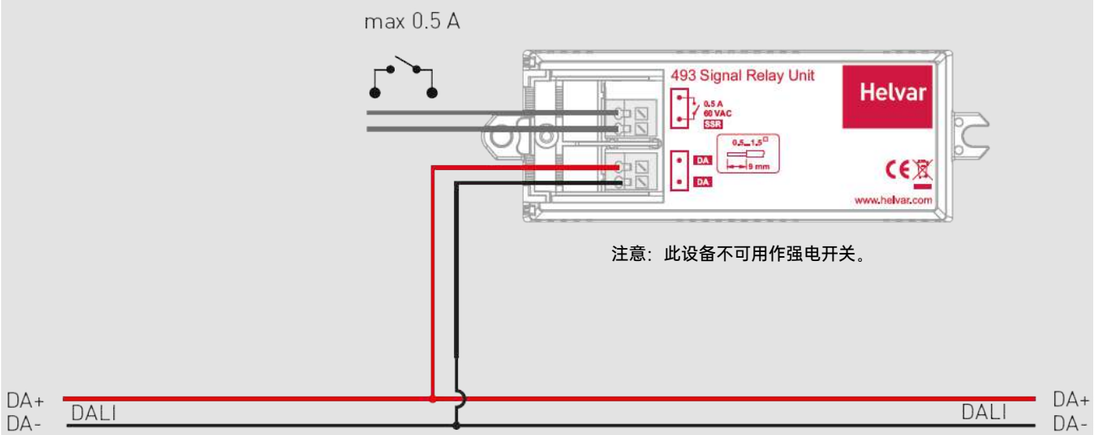

注意：此设备不可用作强电开关。

494 4-通道继电器

一个兼容DALI接口为不可调光负载并用于DIGIDIM系统。494安装在标准的DIN导轨上，可以控制四个独立可编程的继电器。 它们是常开的，无电压的并且可以承受开关高达10A的电阻性负载。

关键特性

- 4个独立可编程继电器，常开和无电压
- 继电器是内部隔离的，允许单独控制每一个回路
- 每个继电器可以通过前置按钮进行手动控制
- 所有DALI功能通过DIGIDIM工具或Designer软件编程
- 低功率继电器开关（0.1mA至0.5A；60V）
- 固态小电流继电器
- 紧凑的尺寸，适用于配电柜或嵌入式安装
- 固定线缆防护盖
- DIN导轨安装仅88mm宽

规格参数

DALI功耗 ..... 2 mA
电压..... 220-240 VAC, 50-60 Hz
继电器负载 ..... 10 A (阻性)
8 A (白炽灯)
5 A (电感负载)
功耗..... 6 W
工作温度 ..... 0 ° C 至 40 ° C
防护等级 ..... IP30 (不含 端子)
DALI地址占用..... 4

尺寸 (mm)

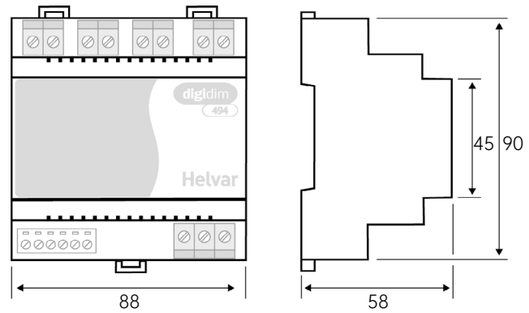

DIN导轨安装：宽5模组，重量300克g

接线示意

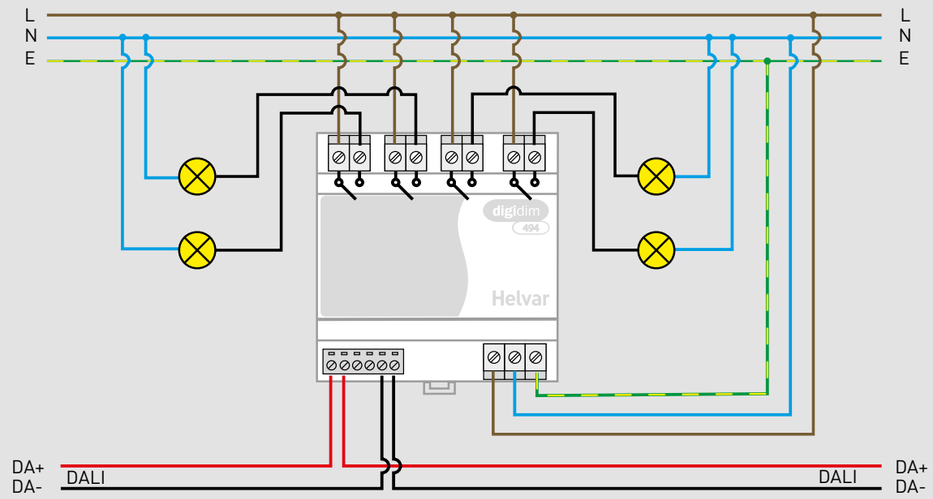

498 8-通道继电器

此继电器模块是一个具有抗高浪涌的继电器，每个通道的额定电流为16安。当负载接通时，它们可以承受突发的高峰值浪涌电流。498可以通过DALI或SDIM连接，以与DIGIDIM或Imagine控制系统一起使用。

关键特性

- 抗高浪涌继电器 (单级，常开)
- 线路强切输入允许外部触发
- LED显示屏和手动控制按键
- 可设置为:
  - 8 个独立通道 (8 × 1);
  - 4 组2通道 (4 × 2); 或
  - 2 组4通道 (2 × 4)

规格参数

DALI功耗.....2 mA
电源.....100 VAC - 240 VAC 45 Hz - 65 Hz
继电器负载.....16 A/每通道
整机功耗.....7 W
工作温度.....0 ° C 至 40 ° C
防护等级.....IP30 (不含端子)
DALI地址占用.....8

尺寸(mm)

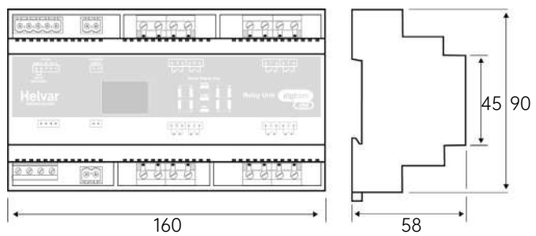

DIN导轨安装：9模组宽，重量400克

接线示意

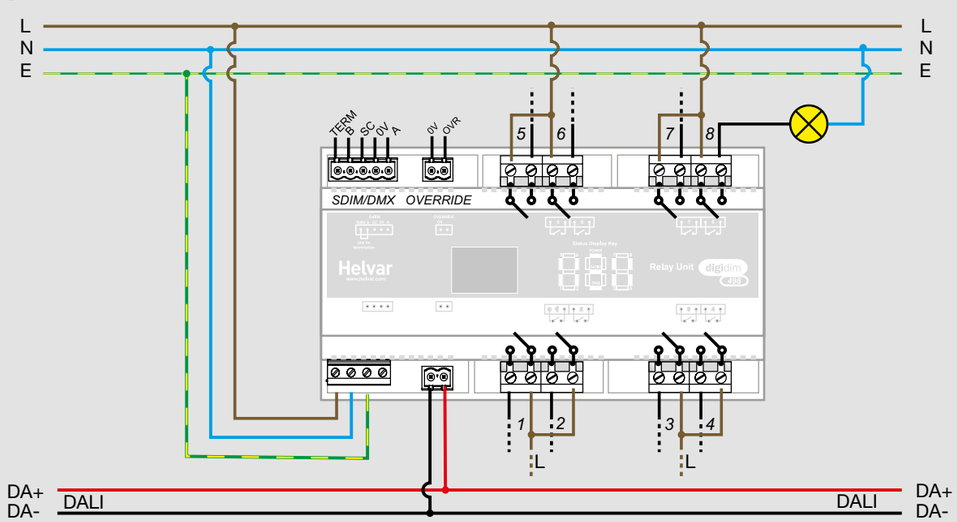

499 8-通道闭锁继电器

499适用于需要大功率的系统安装，例如高棚灯具和HID灯。它每个通道可以承受并输出高达20A的高峰值浪涌负载。每个输出端子都是单独控制的，并且可以连接到任何电源负载。通过DIN导轨安装并可通过DALI，SDIM或DMX连接控制。

关键特性

- 带锁定，单级，具有手动控制功能的双稳态继电器
- 线路强切输入允许外部触发器
- 每个通道支持手动开关控制
- LED显示屏和手动控制按键
- 可设置为:
  - 8个独立通道（8xDALI地址）
  - 4组2通道（4xDALI地址）或
  - 2组4通道（2xDALI地址）
- 交错开关，每个继电器延迟100毫秒。
- 所有功能通过欧华Designer软件或DIGIDIM工具编程

规格参数

DALI功耗 ..... 2 mA
电源.....100 VAC - 240 VAC 45 Hz - 65 Hz
继电器负载 ..... 20 A/每通道
功耗..... 20mA电流下每通道0.6W
工作温度 ..... 0 ° C to 40 ° C
防护等级 ..... IP20 (不含端子)
DALI地址占用..... 2, 4 or 8

尺寸 (mm)

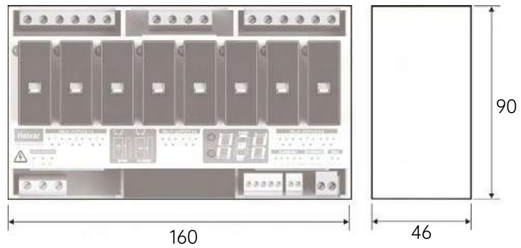

DIN导轨安装：9模组宽，重量425克

接线示意

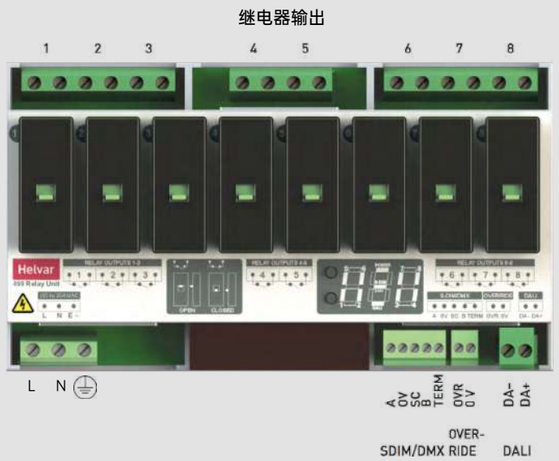

452 通用调光模块

这个用于DIGIDIM系统的DALI兼容接口并支持后沿或前沿调光。两种模式均适用于市电电压灯。 支持在DIN导轨上，可在230伏电压下控制高达1000 W的负载，并具有内置开关可在配置期间识别设备。 它还具有用于简单DALI分组的可选寻址开关。

关键特性

- 开箱即用，当与DIGIDIM滑轨，旋钮或按键面板使用时无需编程
- 若使用场景面板必须执行预下载
- 输入电压波动补偿可确保随输入市电电平的波动而输出稳定的电平
- 组选择按键用于快速和简单的编程
- 模式按键用于切换前沿或后沿
- 过流、电源、温度保护
- DIN导轨安装仅70mm宽

规格参数

DALI功耗.....2 mA
电源.....100 VAC - 240 VAC 45 Hz - 65 Hz
最大小载.....5 W
最大负载.....1000 W
待机功耗.....0.8 W
整机功耗.....7 W
工作温度.....0 ° C 至 40 ° C
防护等级.....IP30 (不含端子)
DALI地址占用.....1

尺寸(mm)

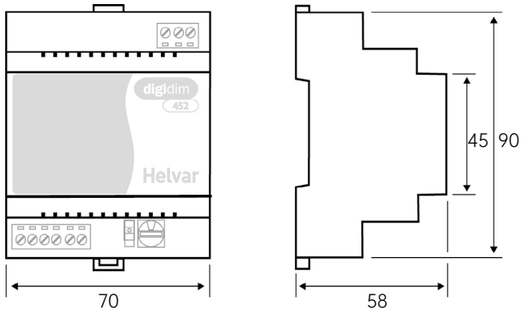

DIN导轨安装; 4模组宽. 重量180克

接线示意

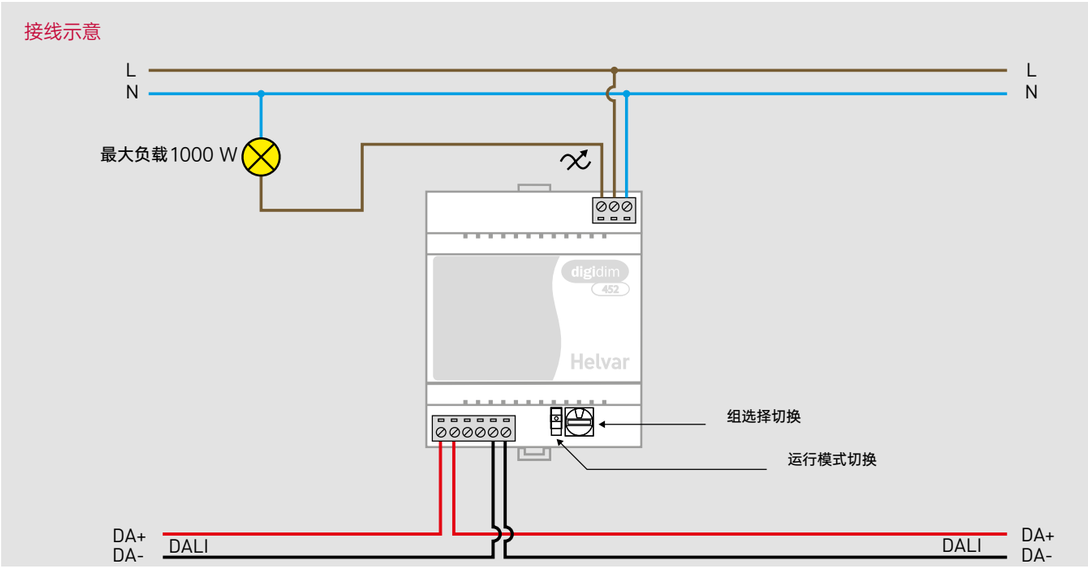

458/DIM4 4-通道前沿调光模块

458/DIM4是一个4通道数字可控硅调光模块，能够对电阻性和感性负载进行前沿调光。它有一个DALI和SDIM/DMX接口，因此可以完整集成到一个独立的DALI，DIGIDIM，或一个Iaagine路由及DMX系统。

关键特性

- 轻松连接至458Mx机箱模组以及连接至主电源用于快速的安装
- LCD显示屏和5个按键用于监控，配置和手动控制
- 内置DIGIDIM电源，支持DALI/S-DIM/DMX控制输入

规格参数

电源.....100 VAC - 240 VAC 45 Hz - 65 Hz
通道.....4
最小负载.....25 W / 每通道
每通道最大负载.....10 A
待机功耗.....1.3 W
满负载功耗.....78 W
工作温度.....0 ° C 至 40 ° C
DALI地址占用.....4

尺寸 (mm)

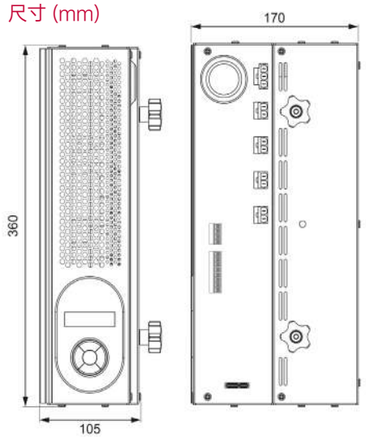

接线图

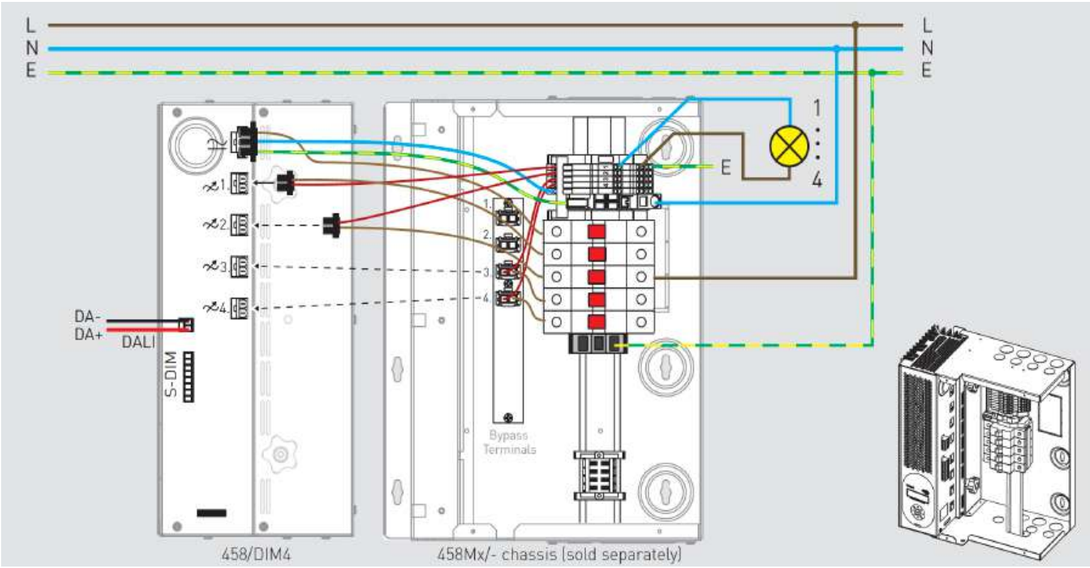

458/DIM8 8-通道前沿调光模块

8通道可控硅调光模块，用于电阻性和感性负载的前沿调光模组。该模块有8个通道，每个通道额定电流为10A，总电流容量为48A。该模块具有DALI、DMX和S-DIM接口用于与DIGIDIM和Imagine系统集成。该模块可配置为8A~6A或4A~10A每通道。

关键特性

- 模块化可接入任何458机箱模组
- LCD显示屏和5个按键用于监控，配置和手动控制
- 内置DIGIDIM电源
- 支持DALI/S-DIM/DMX控制输入

规格参数

电源.....100 VAC - 240 VAC 45 Hz - 65 Hz
通道数.....8
最小负载.....25 W / 每通道
每通道最大负载.....10 A
待机功耗.....1.3 W
满载功耗.....78 W
工作温度.....0 ° C 至 40 ° C
DALI地址占用.....8

尺寸 (mm)

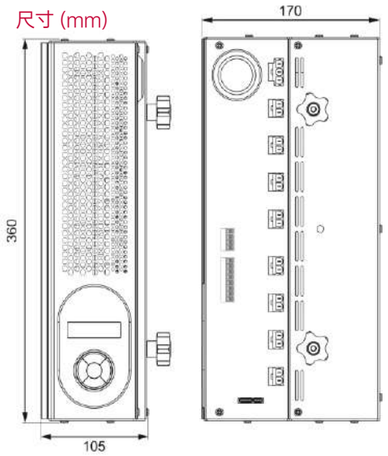

若需完整接线图，请查阅458/DIM8产品手册

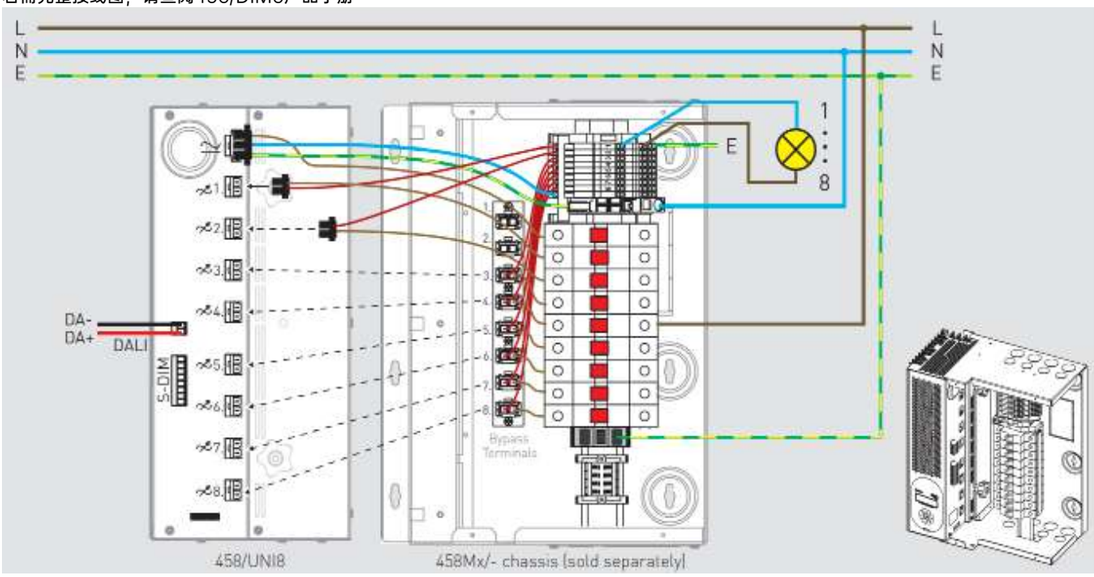

458/UNI8 8-通道通用调光模块

458/UNI8是一个8通道晶体管调光器模块，用于前沿或后沿调光，它与所有常见负载类型（电感性，电容性和电阻性）兼容，并具有许多新颖的功能，为当代LED灯具提供``一流''的调光性能。这包括市电可调光改装灯和LED驱动器。该模块的8个通道可以分别选择切换为前沿或后沿，每个通道的额定电流为6A。该模块具有DALI和SDIM / DMX接口，因此可以完全集成到一个独立的DALI，DIGIDIM，Imagine或DMX系统中。

关键特性

- 模块化可接入任何458机箱模组
- LCD显示屏和5个按键用于监控，配置和手动控制
- 内置DIGIDIM电源
- 支持DALI/S-DIM/DMX控制输入

规格参数

电源.....100 VAC - 240 VAC 45 Hz - 65 Hz
通道数.....8支持前沿或后沿
最小负载.....无限制 (主动式)
待机功耗.....1.3 W
DALI功耗.....2 mA
满载功耗.....78 W
工作温度.....0 ° C to 40 ° C
DALI地址占用.....8
每通道最大负载.....6 A

尺寸 (mm)

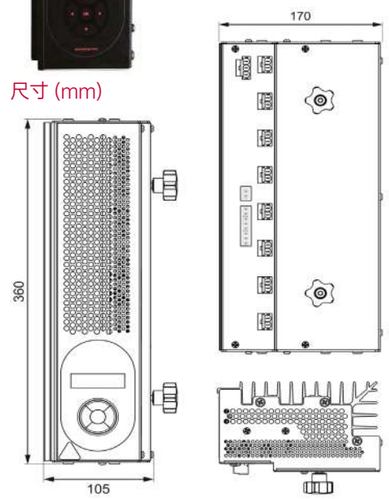

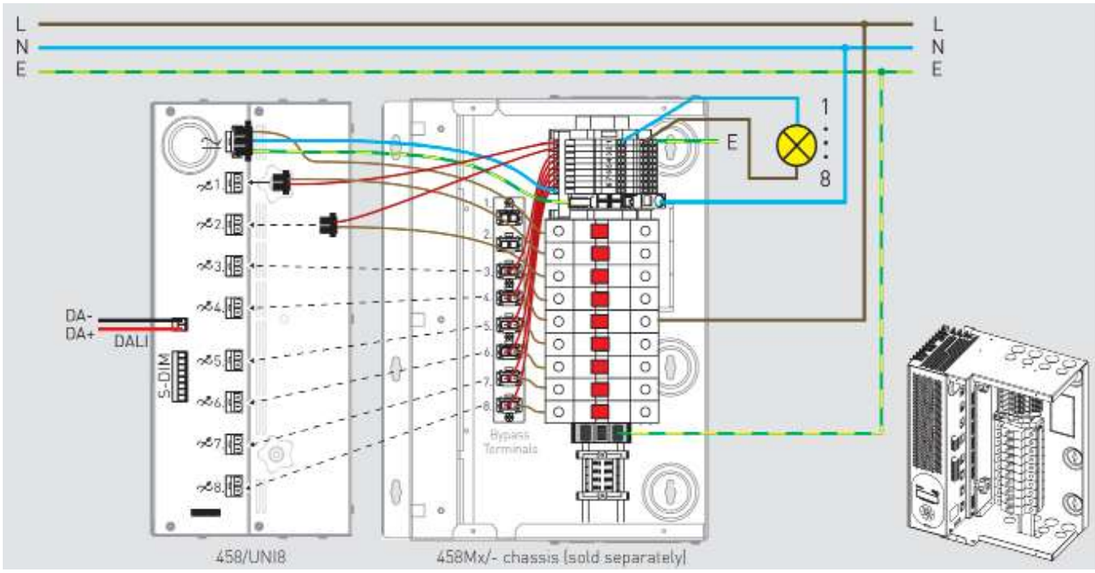

458M 机箱

458Mx是一系列机箱机架，可以安装一个，两个或三个458系列控制模块，以提供多达24个控制通道。 每个负载通道均受单独的MCB保护。

每个机箱包含一个，两个或三个选择，具体取决于所选机箱的大小，并具有四个或八个负载电路MCB，具体取决于其型号。 每个机架部分都有一个控制电路MCB，以及一组用于连接负载线的输出端子。

458M1是一个单模组，458M2最多可以使用两个模块，458M3机箱最多可以使用三个模块。 调光模块类型包括:DIM4、DIM8、CTR8、SW8和UNI8。

注意：Mx机箱不提供调光模块。这些需要单独订购以适应特定的负载类型。

关键特性

- 垂直安装在墙上，快速安装
- 模块化设计
- 可以测试灯具和线路，然后再安装控制模块
- 控制模块的连接和拆卸非常简单。

458M1　458M2　458M3

尺寸 (mm)

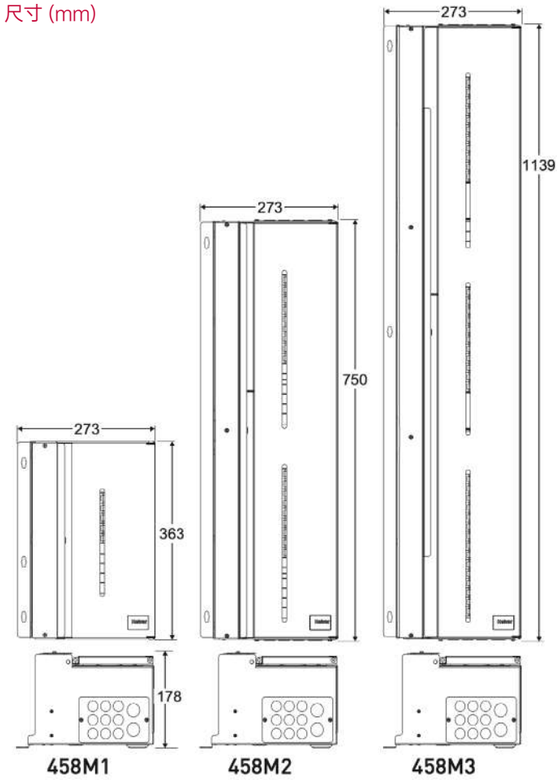

458M3 带调光器

454 通用调光模块

4通道454模块可安装在DIN导轨上，支持前沿或后沿模式下工作。每个通道最大可控制2.2A。它支持每通道高达500瓦的容性和阻性负载，并可以通过电子变压器连接到市电电压灯和低压灯。不适用于感性负载。

关键特性

- 前沿或后沿调光
- LED指示灯和按键用于手动配置，包含输出曲线：Linear, square,S-law, DALI Logarithmic, LED Curve, DALI Linear
- 手动输入强切
- 电压频率补偿
- 过流和温度保护
- 上电到最后一个场景或自定义场景

规格参数

DALI功耗.....2 mA
电源.....100 VAC - 240 VAC 45 Hz - 65 Hz
最小负载.....5 W
最大负载.....2.2 A 每通道
(2.2 A × 230 V × 4 = 2 kW)
待机功耗.....2.3 W
满载功耗.....11 W (满载)
工作温度e.....0 ° C 至 40 ° C
防护等级.....IP30 (不含端子)
DALI地址占用.....4

尺寸 (mm)

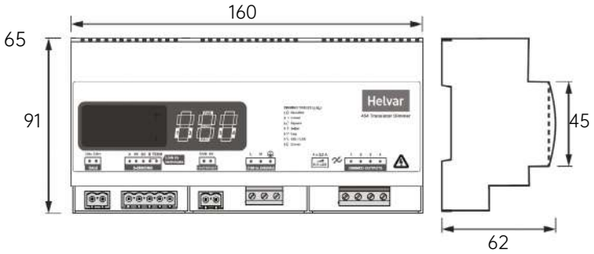

DIN导轨安装; 9模组宽. 重量250克

接线示意

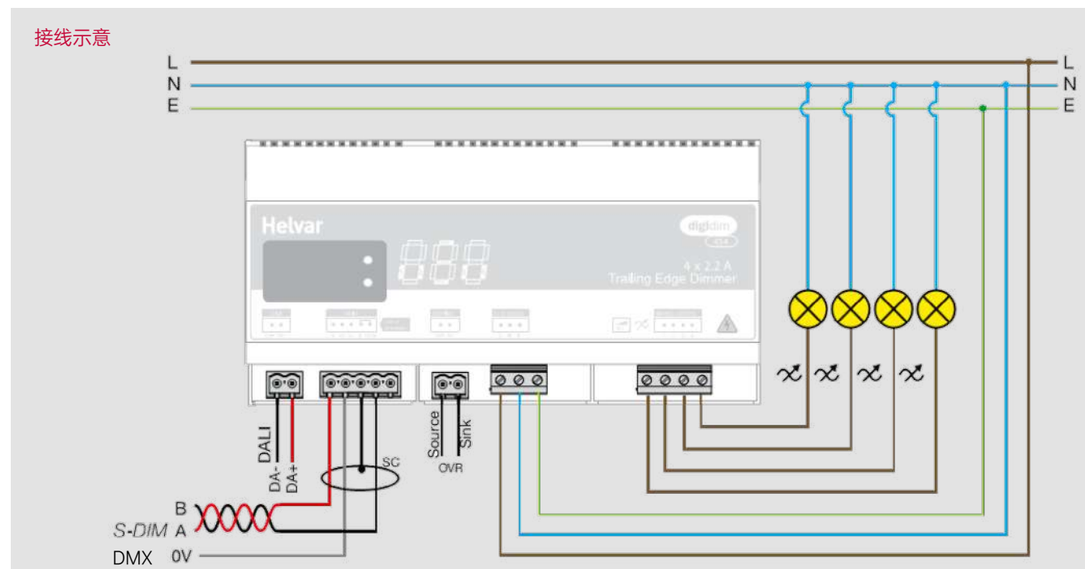

455 单通道500瓦可控硅调光

用于前沿的可控硅调光模块。它可安装在DIN轨道上，并控制高达500W的负载。 455也可以直接连接到市电电压灯，或一个线绕变压低压灯。 它可以直接与滑块面板、场景或其他场景按键面板使用。

关键特性

- 开箱即用。当与DIGIDIM滑轨按键面板配合使用时无需编程
- 输入电压和频率波动补偿可确保随着输入市电电平的波动而稳定输出电平
- 过流和温度保护
- DIN导轨安装仅35mm宽

规格参数

DALI功耗.....2 mA
电源.....100 VAC - 240 VAC 45 Hz - 65 Hz
最小负载.....25 W
最大负载.....500 W
待机功耗.....2 W
整机功耗.....4 W
工作温度.....0 ° C 至 40 ° C
防护等级.....IP30 (不含端子)
DALI地址占用.....1

尺寸(mm)

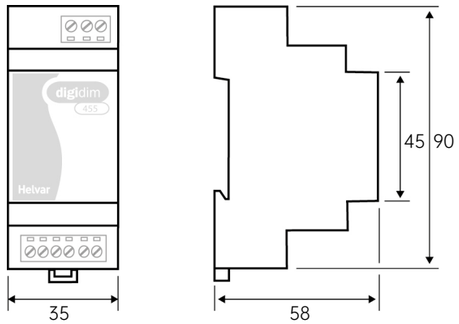

DIN导轨安装; 2模组宽. 重量110克

接线示意

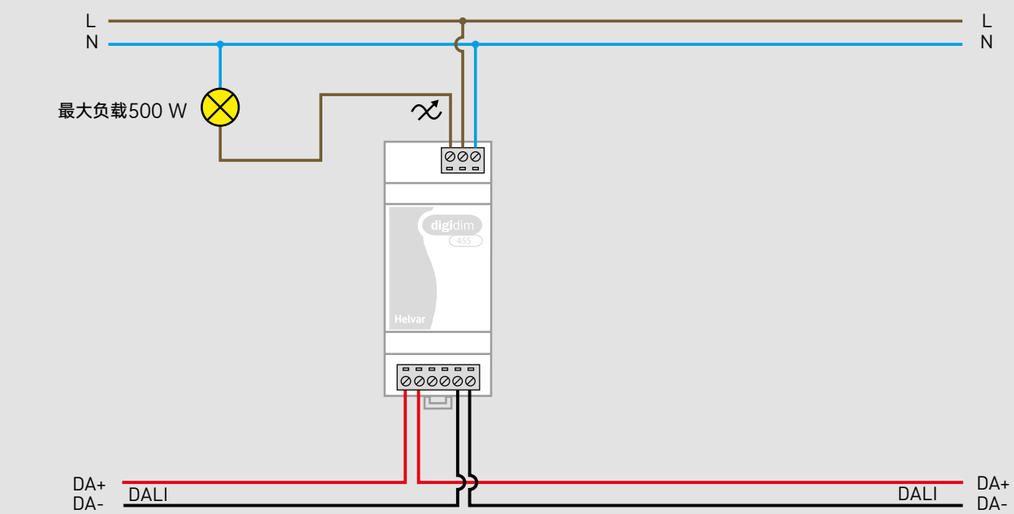

472 1–10 V & DSI® 转换器

我们的472转换模块可以控制15个欧华镇流器或驱动器。它有一个1-10V模拟信号和数字DSI信号，可以控制50个电子镇流器，满足IEC 60929 - 使DIGIDIM很容易引入其他系统。

关键特性

- 开箱即用。使用DALI标准广播控制
- 对于1–10 V控制，转换器最多可控制15个镇流器/驱动器。外部接触器应用于更多镇流器。
- 转换器符合DSI®1和DSI®2标准
- 初始加电时的默认输出为100%
- 可在85VAC – 264VAC的通用电压下运行
- DIN导轨安装仅70mm宽
- 通过组选择开关轻松编程

规格参数

DALI功耗.....2 mA
电源.....85-264 VAC, 45-65 Hz
外部保护.....10 A
电源输出t.....10 A (阻性)
负载.....15 x镇流器 / LED电源
待机功耗.....1.1 W
整机功耗.....3 W
工作温度.....0 ° C to 40 ° C
防护等级.....IP30 (不含端子)
DALI地址占用.....1

尺寸 (mm)

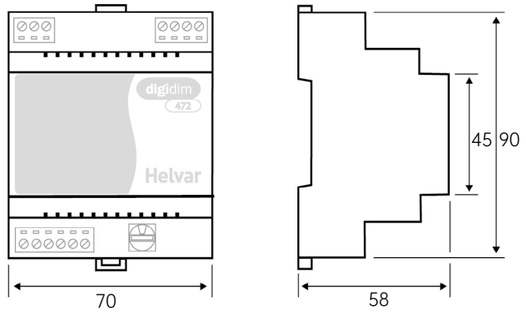

DIN rail housing; The width of 4 modules. Weight 140 g

接线示意

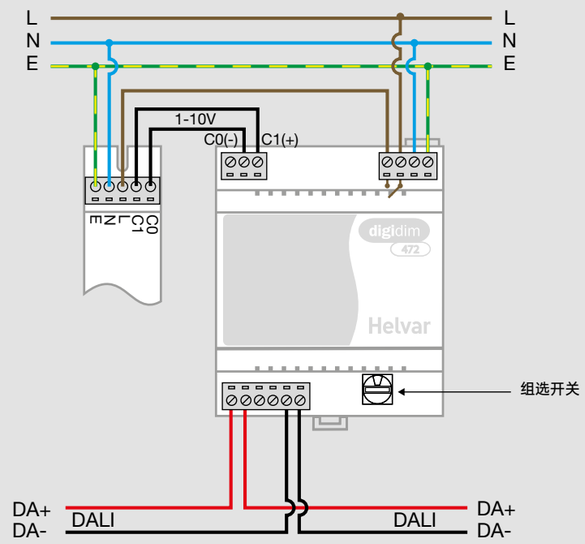

474 4-通道镇流器控制器

474镇流器控制器具有高浪涌继电器，每个通道的额定电流为16A。当负载打开或关闭时，它们将应对高电流浪涌。您可以设置输出模式以匹配常见的镇流器控制负载，包括0 / 1–10V，DSI，DALI广播和PWM。控制信号输出与继电器通道可以配对或独立分开工作。DIN导轨安装。

关键特性

- 抗高浪涌继电器
- 支持有线强切开关
- LED指示灯及按键
- 多功耗输出模式可配置:

0–10 V:	source 10 mA
1–10 V:	sink 100 mA
DALI broadcast:	source 100 mA
DSI®:	source 100 mA
PWM:	source 100 mA

规格参数

DALI功耗	2 mA
电源	85-264 VAC, 45-65 Hz
外部保护	6 A
待机功耗	2.4 W
整机功耗	13 W
每通道负载	50 x 1-10 V / DALI / DSI® / PWM ballast
最大负载	16A (继电器端子) 10A气体放电灯 (cos y = 0.6)
工作温度	0 ° C 至 40 ° C
防护等级	IP30 (不含端子)
DALI地址占用	4或8，取决于继电器配置

尺寸(mm)

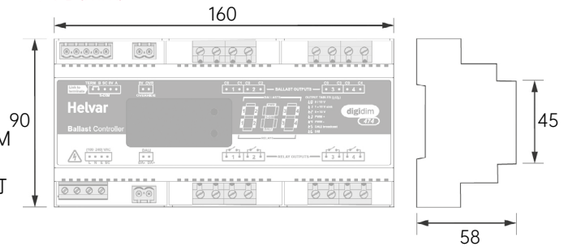

DIN导轨安装; 9模组宽. 重量280克

接线示意

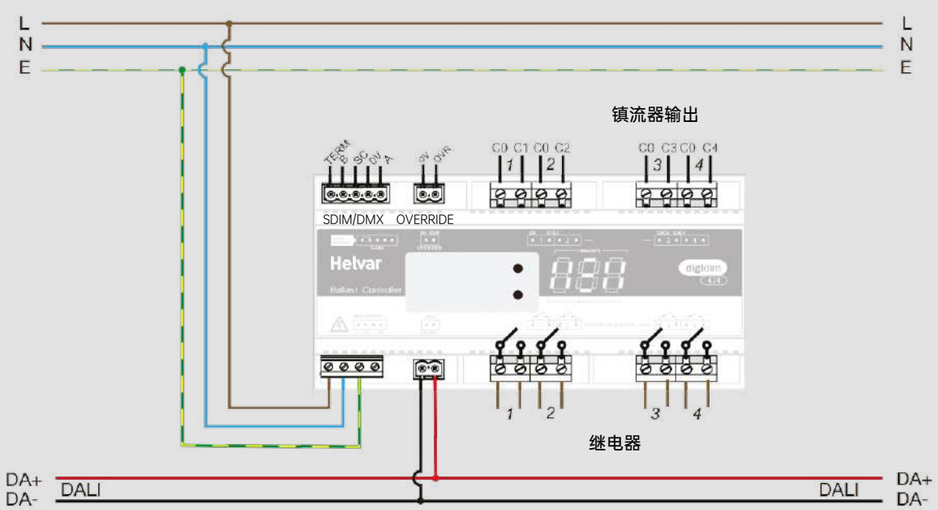

478 8-DALI子网广播控制器

此DALI 8子网控制器用于不使用寻址的照明控制系统中的LED驱动电源。它可报告灯具故障或损坏状态，从而降低了安装和维护成本。

关键特性

- 每个子网上使用DALI广播进行控制
- 集成DALI电源 - 支持最多512个DALI驱动（8x64，每个驱动2mA）
- 每个子网上的灯具错误报告
- 降低成本 – 无需在子网中进行设备寻址/分组
- 支持DALI/SDIM/DMX输入控制

规格参数

DALI功耗	2 mA
电源	85-264 VAC, 45-65 Hz
外部保护	6 A
整机功耗	8 W
控制输入	8 DALI / DMX
DALI电源	128 mA / 每通道
隔离	4 kV每个端子之间
工作温度	0 ° C to 40 ° C
防护等级	IP00
DALI地址占用	8

尺寸 (mm)

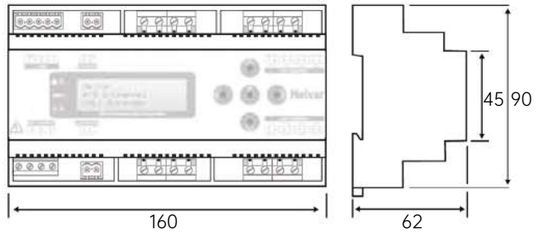

DIN导轨安装; 9模组宽. 重量250克

接线示意

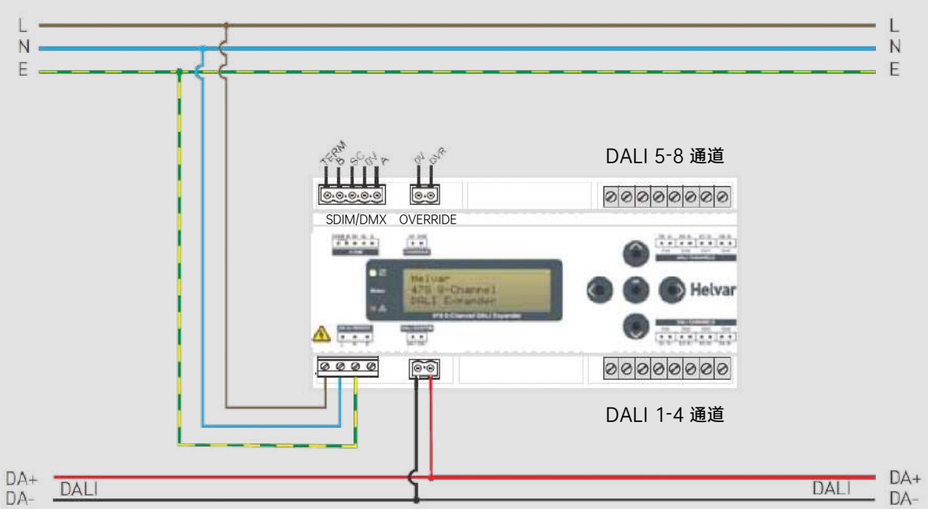

503 AV RS232接口

该音视频转换模块可安装在DIN导轨上，可让您通过标准的DB9插头与欧华的DALI照明控制总线连接并通过PC或其他中控系统集成。DALI的输入和输出与串行端口之间具有完全的隔离。

关键特性

- LED状态指示灯
- 用于基础照明系统控制
- DALI和RS232接线端子

规格参数

DALI功耗.....15 mA
工作温度.....0 ° C 至 40 ° C
防护等级.....IP30 (不含端子)
DALI地址占用.....1

尺寸(mm)

DIN导轨安装; 2模组宽. 重量80克

接线示意

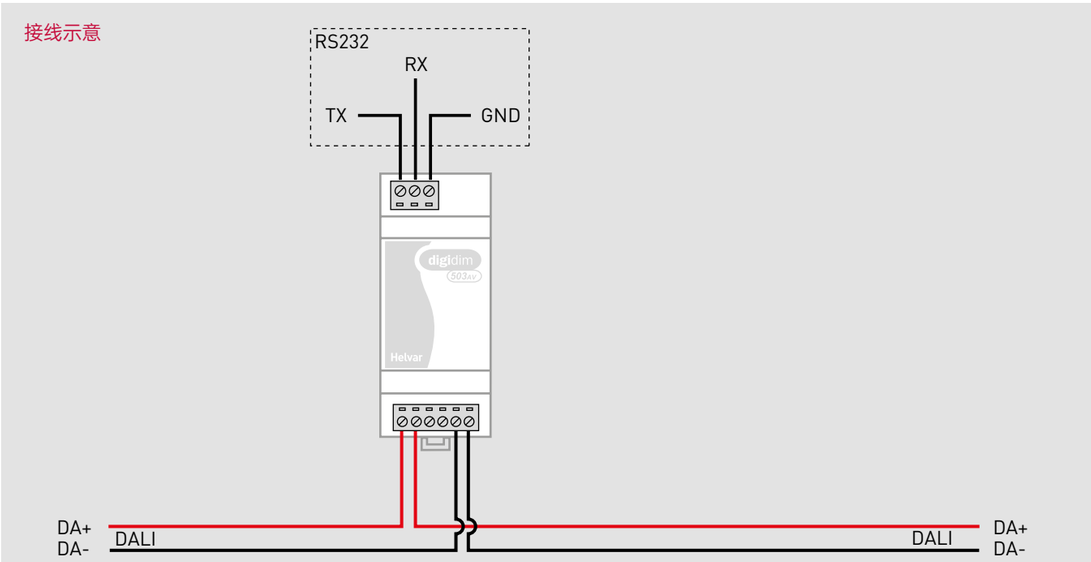

easySwitch

欧华的easySwitch系列产品提供简单的独立工作解决方案。它们易于安装，具有开箱即用的功能，使其成为节能高效的解决方案，非常适合诸如走廊，洗手间和小型办公室等基本照明控制应用。

关键特性

- 简单的开/关
- 独立工作
- 强电开关
- 简单安装和配置
- 低成本，高回报

easySwitch 感应器

独立工作感应器	控制输出	功能 动作探测	功能 照度探测	延时	探测范围	备注
SS-PIR-SW-01	开/关	PIR 被动红外	•	10秒 - 40 分 (9 步)	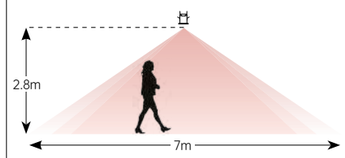	占用或未占用探测模式
SF-PIR-SW-01	开/关	PIR 被动红外	•	10秒 - 40 分 (9 步)	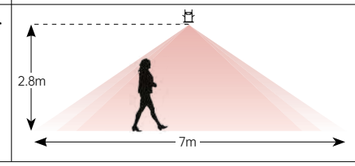	占用或未占用探测模式

SF-PIR-SW-01

SF-PIR-SW-01 嵌入式安装 PIR开关感应器

- 一个独立工作的强电开关感应器
- 占用和未占用探测模式
- 最大7米覆盖范围
- 可设置照度和延迟
- 安装至天花顶内

注意：这个感应器不支持DALI系统

SS-PIR-SW-01

SS-PIR-SW-01 表面安装 PIR开关感应器

- 一个独立工作的强电开关感应器
- 占用和未占用探测模式
- 最大7米覆盖范围
- 可设置照度和延迟
- 仅安装至天花表面或底盒安装

注意：这个感应器不支持DALI系统

TK4

TK4 1-10V镇流器控制面板

- 提供1-10V镇流器控制
- 支持强电开关
- 直观的滑轨
- 上个场景记忆
- 与任意TK4或DIGIDIM面板工作

SF-PIR-SW-01 嵌入式安装 PIR感应器开关

这种嵌入式天花安装的感应器其内置的继电器可以让您轻松控制灯光，延时和照度控制可以最大程度的节约能源和提供舒适度。

关键特性

- 轻松选择占用 / 未占用探测
- 根据房间入住率和照度的变化提供负载控制
- 简单的开箱即用
- 节约能源

规格参数

电源 ..... 230 VAC, 50 Hz
最大负载 ..... 6 A
外部保护 ..... 6 A
照度检测范围 ..... 10-1000 lx
工作温度 ..... 10 ° C to 35 ° C
防护等级 IP20

尺寸(mm)

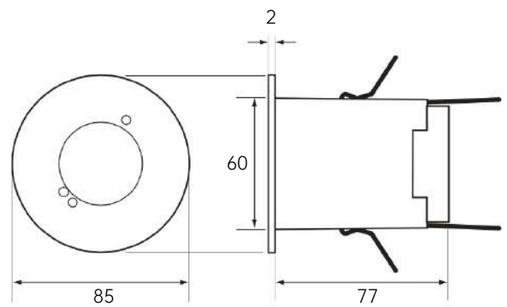

开孔尺寸: 75 mm 直径
白色塑料，重量100克

接线示意

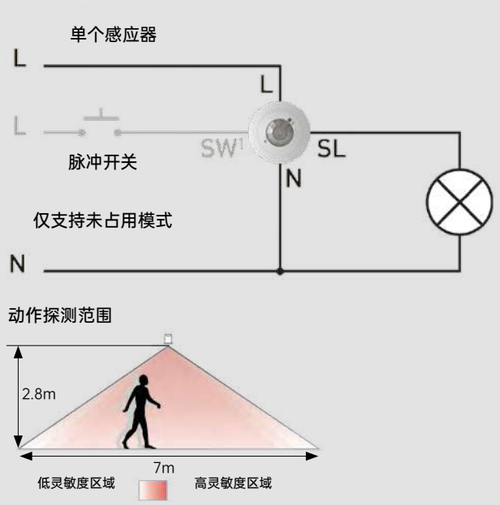

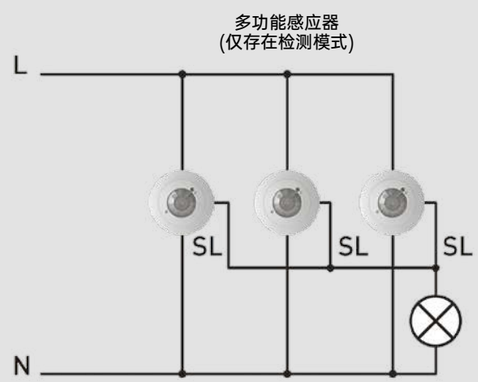

SS-PIR-SW-01 表面安装 PIR感应器开关

这种用于天花表面安装的感应器其内置的继电器可以让您轻松控制灯光，延时和照度控制可以最大程度的节约能源和提供舒适度。

关键特性

- 轻松选择占用 / 未占用探测
- 根据房间入住率和照度的变化提供负载控制
- 简单的开箱即用
- 节约能源

规格参数

电源 ..... 230 VAC, 50 Hz
最大负载 ..... 6 A
外部保护 ..... 6 A
照度检测范围 ..... 10-1000 lx
工作温度 ..... 10 ° C to 35 ° C
防护等级 IP20

尺寸 (mm)

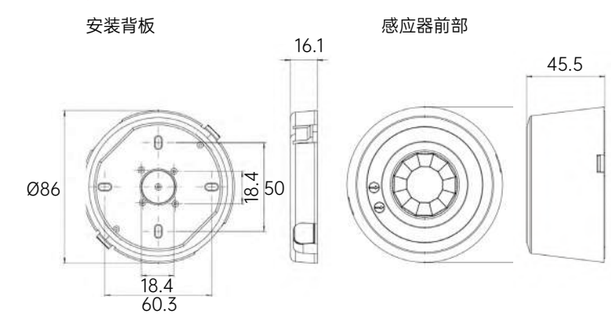

表面安装，白色塑料，重量102克

接线示意

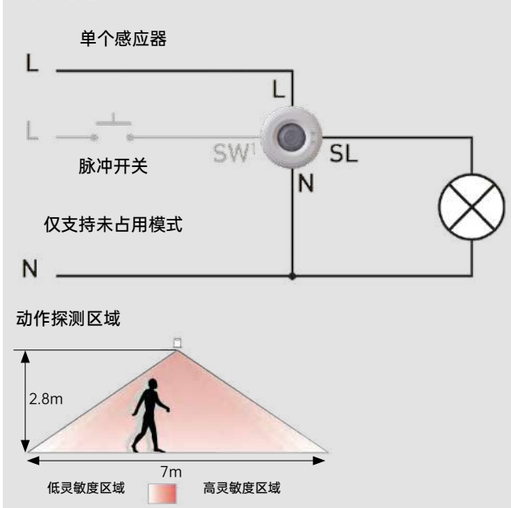

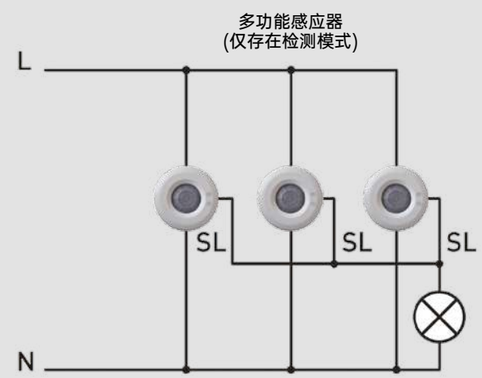

Helvar Insights

将智慧和洞察力带入您的空间

HELVAR INSIGHTS 是一个可扩展的基于云的数字服务套件可利用从您现有的照明控制设备和传感器收集的数据

该平台提供智能洞察可改善用户的福祉、建筑物的能源效率并提供帮助您实现可持续发展的目标。

将日常空间变成更明亮

Helvar

HELVAR INSIGHTS 功能和优势

7*24小时多站点监控

一种安全，无需服务器的现代化解决方案，可让您了解所有连接的站点的工作方式。随时随地均可访问。

基于云端照明控制

使用云平台远程控制所有照明。实时选择场景或创建易于使用的在线时间表。 数字照明控制，重新构建。

优先警报

接收有关照明控制系统中任何故障和事件的实时警报。优先考虑它们有助于您重要的计划工作。

快速简单的解决方案以及自动建议

每个警报都附带关于如何进一步诊断或可能解决问题的特定建议。

具备严重性等级的通知

通过电子邮件订阅以接收每个站点和每个严重性级别的通知，以帮助您快速做出反应。

历史记录用于深度分析

系统事件历史可以让您在需要时深入研究问题。

远程VPN访问

运营维护团队的访问功能可一次集中支持访问多个站点。

轻松集成

站点的警报可以通过文档化的API集成到其他建筑系统和服务中。

识别问题

获得问题建筑物的平面图，并按严重性级别进行颜色编码。您可以查看它们是否集中，以及最关键的位置在哪里。

在应急照明测试中节约时间和金钱

通过电子邮件发送DALI紧急报告，只需单击一下按钮即可完成紧急照明测试，从而节省您的时间和金钱。

最大化利用现有感应器

利用现有的照明控制传感器记录占用数据，并生成见解，帮助您优化空间使用。

占用活跃热力图

可视化热图可以让您的员工和使用者如何使用建筑。

占用热图将使您快速轻松地看到工作区域的占用情况。

HELVAR INSIGHTS 功能说明

" Helvar 系统的智能建筑功能之一是它使我们能够收集所有空间的占用数据。 这有助于我们了解我们的建筑是如何使用的，这符合我们智能建筑的目标。

KKARI MELANDER - 研发总监，安博集团 "

HELVAR INSIGHTS 平台

HELVAR **INSIGHTS** 是一种基于云的解决方案，利用 AMAZON WEB 服务 (AWS) 平台。所有数据都在 AWS 中存储和分析。可以通过 API 集成到第三方服务。

可选功能

运行状态 INSIGHTS	占用状态 INSIGHTS	员工福祉 INSIGHTS
• 照明能耗监测，可以优化能耗 • 自动照明控制优化节能和改善舒适度 • 预测性维护洞察减少系统停机时间 • 暖通空调优化入住率预测	• 了解你或租客的空间是如何使用的 • 优化你的空间以提高效率和生产力 • 使用趋势和利用分析，以数据为基础做出商业决策	• •监测环境状况，并就如何提高幸福感提出建议 • 个人照明偏好，以激发和提高生产力 • 将环境数据和见解与其他系统集成，以提高福祉和效率

监控及控制INSIGHTS

(包含 HELVAR **INSIGHTS** 所有内容)

- 警报功能让你安心，确保你的照明正在正常工作
- 远程或本地照明控制以及优化节省维修时间
- 应急照明试验可提高维修效率
- 热图显示了建筑物内的使用情况

HELVAR 照门控制解决方案

HELVAR **INSIGHTS** 可以连接到欧华照明控制解决方案和经批准的第三方设备。 除了云到云集成之外，还完全支持与BMS的集成。

HELVAR INSIGHTS 核心优势

无论您是安装人员、设施管理人员、业主还是租户，Helvar Insights 都是数据驱动空间的明智选择。

您是安装人员？

- 在保修期间让您高枕无忧、节省时间并降低成本。
- 通过自动化系统监控和警报避免不必要的现场访问并节省宝贵的时间，并在需要时迅速采取行动。
- 远程安全地访问任何站点以修改和改进您的安装。

您是业主 / 地产开发商？

- 使用 Helvar Insights优化建筑效率、改进维护操作并增加租户的建筑体验。
- 更好地了解您的租户如何使用建筑物并根据 Helvar Occupancy Insights 做出业务决策。
- 使用 Helvar Energy Insights降低您的能源使用量和碳足迹。

您是设施主管？

- 提高您的维护效率和响应时间。 通过自动化系统监控和故障警报减少现场时间，并在真正需要时迅速采取行动。
- 甚至在您的租户注意到之前就修复故障，从而提高他们对维护质量的看法。 通过远程控制照明时间表和编程，消除进一步不必要的访问。
- 使用 Helvar Occupancy Insights 更好地了解您的建筑物每天的使用情况并优化空间。使用 Helvar Energy Insights 降低您的能源使用和碳足迹。

您是租户？

- 使用 Helvar Insights 优化建筑效率，提高室内环境质量并改善您最宝贵的资产，即您的员工的体验。
- 使用 Helvar Occupancy Insights 更好地了解您的建筑物每天的使用情况并优化空间。 使用 Helvar Energy Insights 降低您的能源使用和碳足迹。

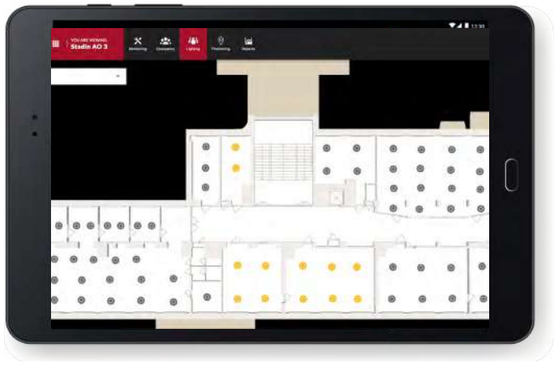

510 Toolbox / 编程节点 / USB线缆

使用我们基于Windows研发的软件，通过Toolbox可以为我们的照明控制系统进行设计和编程。

您可以从helvar.com下载该软件

您唯一需要的是编程接口。 510接口配有5米长的USB-A至迷你USB-B电缆。

ToolBox

规格参数

DALI功耗	4 mA
隔离	3 kV
USB线缆长度	5 m
工作温度	0 ° C to 40 ° C
防护等级	IP20
DALI地址占用	1

尺寸 (mm)

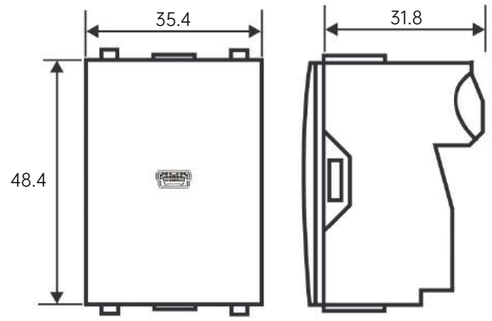

接线示意

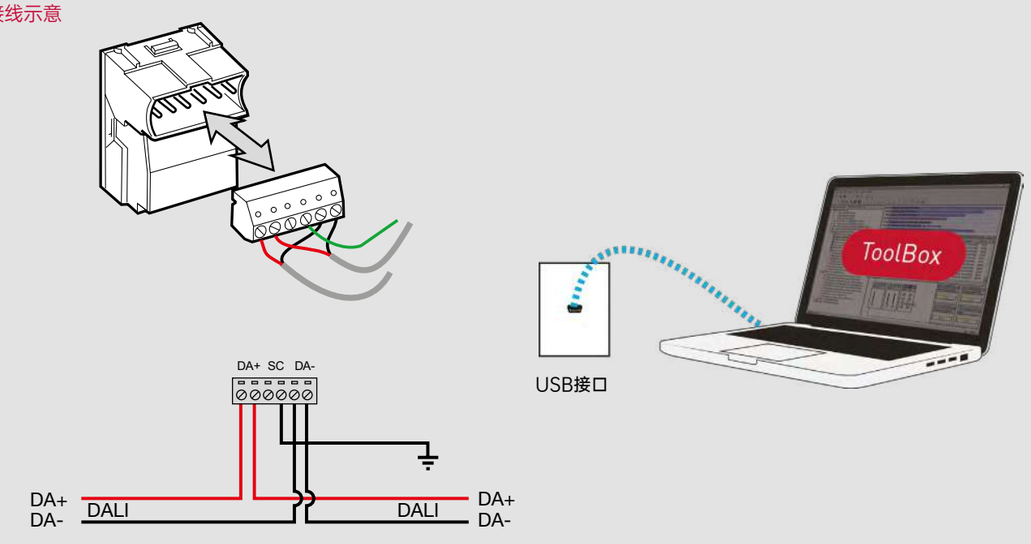

SceneSet
我们提供免费应用程序，通过Wi-Fi轻松控制照明系统。

轻松切换照明场景。 一次更新多个照明组。甚至可以控制RGB和双色温灯具所有这些都来自此简单，并且可自定义的界面，支持中文。

SceneSet平板电脑应用

SceneSet iOS或安卓应用

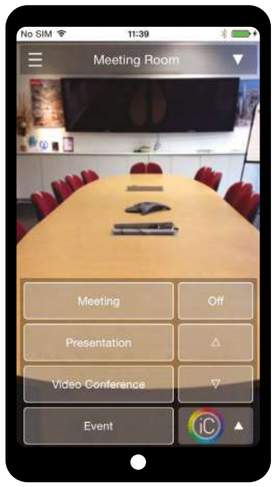

需要获得APP?
下载SceneSet应用来
管理您的场景控制

Download on the App Store

Google Play

Designer 软件

欧华Imagine系统最简单调试软件。允许您通过以太网访问所有DALI照明节点，配置镇流器，LED电源或感应器 - 以及在DALI总线上的任何设备。

监控和系统事件，并密切关注每个组件的运行情况，使故障管理变得简单。

功能
- 场景，变量
- 排程和逻辑
- 智能感应器
- 双色温，RGB
- 人体节律

监控
- 实时监控场景和照度
- 错误和诊断报

集成：以太网
- 以太网I/O模组允许直接访问
- 以太网（TCP或UDP）指令可以用于控制和监控DALI系统

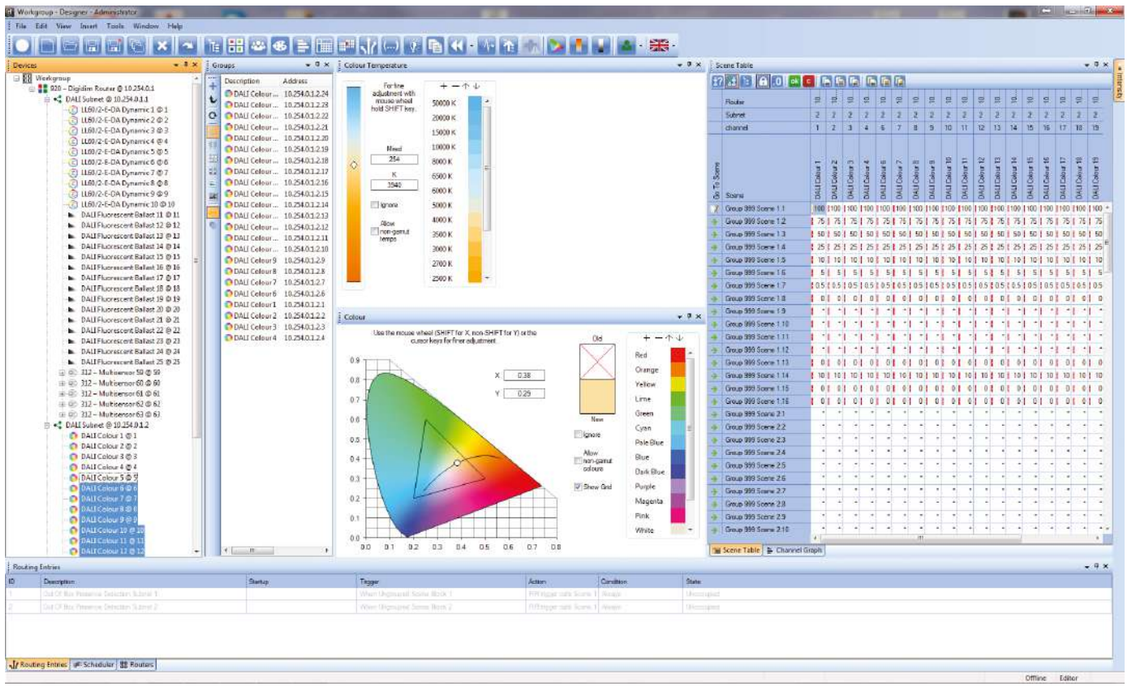

Niagara Tridium 驱动

我们的驱动程序使您可以与建筑管理系统配合使用DALI照明控件。Niagara是许多安装工程的全球标准 - 多亏了我们的IP控制器，你可以使用BACnet,Modbus, LON或KNX。

关键特性

- Niagara4固件
- 端口：2个以太网和1个RS232及1个RS485
- 具有可视化的服务器
- 支持开放网络通讯协议：LON, BACnet, KNX-IP, Modbus, M-bus, SNMP, Z-wave and oBIX

规格参数

- 电源： 90-240 VAC, 50-60 Hz
- 工作温度: 0ºC 至 50ºC

软件授权: 1-80 个Router
（可扩展）

有许可证的配件: 1-10 Routers

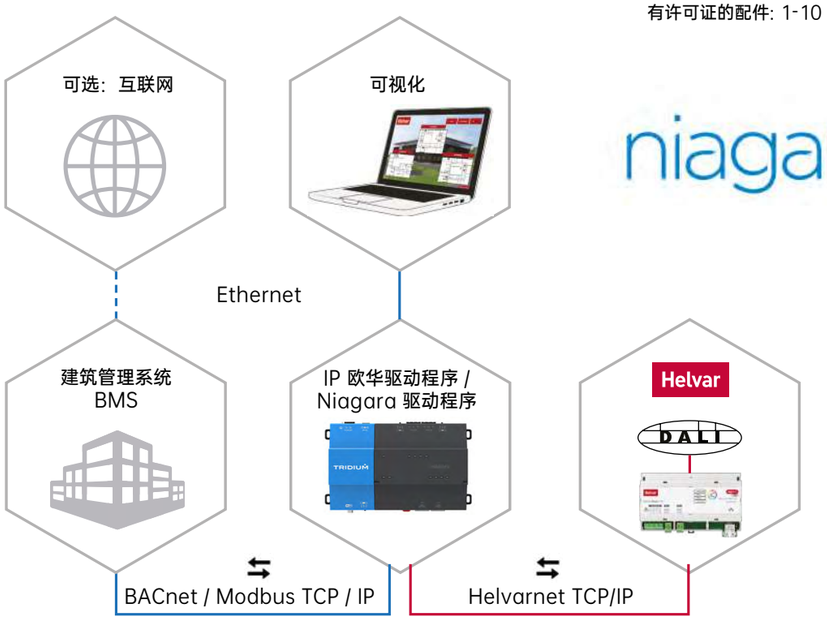

状态/通知查看:
- 配件和设备的状态
- 灯具故障
- 镇流器/LED驱动错误
- 无负载
- 能源消耗
- 灯具亮度百分比
- 感应器状态（占用/未占用）

照明控制命令:
- 呼叫场景
- 亮度调节
- 调节改变百分比和场景
-

应急照明:
- 开始一个测试
- 开始电池寿命测试
- 停止测试
- 复位操作时间

办公 国家石油公司总部,挪威

挪威国家石油公司（Statoil）是一家国际能源公司，业务遍及全球36个国家。Statoil在全球约有21,000名员工，并在纽约和奥斯陆证券交易所上市，2010年，Statoil被《财富》杂志评为全球第13大石油和天然气公司，也是北欧地区收入，利润和市场最大的公司。

该建筑面积近70,000平方米，约有2500名员工，分布在9个楼层和5个侧翼。 Helvar 控制系统在挪威的合作伙伴 Vanpee Norge AS 与照明设备制造商Fagerhult合作，为整个建筑物提供了照明控制。

新办事处是挪威最大的DALI项目之一。从910 主控制器到能够控制通风的组件不等，整个建筑中容纳了将近7000 个 Helvar DALI组件。

教育 巴斯大学，英国

系统集成商FAB Controls在英国巴斯大学安装了Helvar DALI控制系统作为更主流的翻新计划的一部分。

该项目需要一个直观的照明控制系统，系统将每个建筑物中的基础设施连接在一起，同时还减少了校园内的能源消耗，所有这些都由一个统一的照明控制系统完成，该系统由现场运营团队从核心位置进行管理，涵盖了整个校园。

“我们之所以选择Helvar DALI系统，是因为其能够与连接到系统中的任意灯具进行集成。此外，我们需要集成到大学的音视频系统中以进行自动场景设置，我们对完成的系统感到满意。装周期内节省数万英镑。”

大学电气服务经理Richard Hughes说。“节省大量的能源将帮助我们实现更大的能效目标，并在整个使用周期内节省数万英镑。”

医疗 塞纳约基中心医院，芬兰

当在塞纳约基中心医院（芬兰）进行大规模的翻新工作时，更新的重点是促进健康和福祉。

欧华在实现功能性，而平静的环境可以帮助患者感到轻松舒适方面发挥了关键作用。照明设计考虑了人们，使他们的工作更轻松，在医院的时间更愉快。欧华通过专注于节律照明，以人为本的照明和能源效率，提供了照明控制方面的创新解决方案，从而在芬兰这样的地方创造了同类产品中最大的系统。

照明可以满足医院不同部门的特殊需求，例如朝阳面和背阴面的空间，可以轻松调整照明来满足他们的需求。

新的照明设施很实用，因为它可以根据自然光线的变化进行自动调整，并且始终是以最佳工作方式工作。

酒店 滨海湾金沙大酒店，新加坡

它由拉斯维加斯金沙集团（Las Vegas Sands）开发，以80亿新元（57亿美元）的价格被公认为是世界上最昂贵的独立赌场。该度假村设有2560间客房的酒店，12万平方米的会议展览中心，六个餐厅，一个艺术和科学博物馆等等。

由IRC.Pte提供和委托。作为一个拥有20多年经验的调光系统专家，Helvar系统无缝集成了许多照明元素，将节能照明设计与整个度假村强大的场景设置能力的惊人展示结合起来。

文化 芬兰国家图书馆

美丽的芬兰国家图书馆位于赫尔辛基市中心，经过精心装修，并于2016年初重新开放。

芬兰国家图书馆是历史最悠久，规模最大的学术图书馆，它正在寻找一种照明系统，该照明系统可以随着对光的需求频繁变化而进行单独且灵活的控制。图书销售和展览区需要更明亮，更集中的照明，而其他区域则根据正常的日常照明需要进行照明。DALI照明系统之所以能够胜任，是因为它能够满足各种需求。

欧华芬兰地区经理负责人Jukka Riikkula表示：“对这种照明系统的规模进行控制，意味着国家图书馆对改变照明场景的能力充满信心。通过使用Helvar，我们估计该图书馆已节省了70-80%的照明所消耗的能源。”

游轮 皇家加勒比海洋交响乐号

皇家加勒比海洋交响号是迄今为止总吨位为228,081的最大客轮。 它长1188英尺(362米)，大约是臭名昭著的泰坦尼克号的5倍。

欧华（Helvar）的一位海事合作伙伴赢得了该项目，该项目可提供所有照明设计和照明集成。“我们已经与Helvar合作了26年，并交付了多艘大型游轮。

海洋交响乐团是当今世界上最大的游轮，使用Helvar照明控制系统的决定很容易-他们是我们值得信赖的合作伙伴。像这样的大型项目需要紧密的协作和高质量，这就是欧华

该船在其七个分区为客人提供了一系列不同的配置和体验，每个分区均设计有独特的功能以适应不同的心情和食欲。因此，这种照明系统必须能够提供复杂的集成解决方案，以适应如此巨大比例的船舶的各种照明需求。

庞大的照明系统包括:

80个DIGIDIM调光模块

270个4路0-10V调光模块

128个8路继电器

36个主控器

40个8场景面板

72个4场景面板

商场 耐克城，伦敦

经过大规模的重新开发，耐克最近在伦敦的牛津广场重新开设了旗舰店。 据报道，全球最大的耐克商店都在使用Helvar照明控制系统，以提供富有创造力和启发性的购物环境。

耐克城占地4层，占地约3,900平方米，提供各种服务和体验。

此次翻新是英国一系列新店开业计划的一部分，旨在为公司的主要体育项目提供“优质体验”。

除了零售区域的装饰照明外，这家商店还设有一个“服务专业人员”区域，该区域为可以拍摄运动动作的客户提供一对一的建议，以使他们与合适的产品精确匹配。

工业 哈特曼国际、德国

物流公司 Hartmann International 非常关注其环境责任。他们的仓库，办公室和装卸区总面积达40,000平米，并且他们正在找寻最佳照明方案，以实现最大的能源效率。

我们划分了区域，以便可以使用九个Helvar路由器单独控制照明。

感应器检测到活动并使用已编程的场景模式进行响应。

高架货架上的走廊可以延伸长达6米，只有在有人或车辆经过时被照亮。 我们使用了欧华提供的High-Bay PIR运动探测器，该探测器可检测高达15米的高度范围下的运动。

公司执行合伙人 Andreas Hartmann说：“帕德博恩总部的照明项目取得了圆满成功。节能效果高达75%，最佳照明效果超出了我们的预期。”

住宅 Zero 4, 英国

“总共有31个Helvar多功能感应器，横跨五间卧室。每一个都包含一个恒定照度和PIR感应器，以实现照明管理的两个关键功能。我们的简介概述了人们对房屋不遗余浪费的渴望，感应器主动调整照明水平以达到建筑师的要求。” 董事总经理 Kris Hogg说道。

使用的PIR感应器在空闲或占用的情况下工作。因此，如果一个房间空闲了并且开着灯，则多感应器会识别出这一情况并自动生成一个命令来使那个房间的灯关闭。系统的恒定照明方面还监控照度水平，并自动调整以维持整个房间的设定的照度水平。

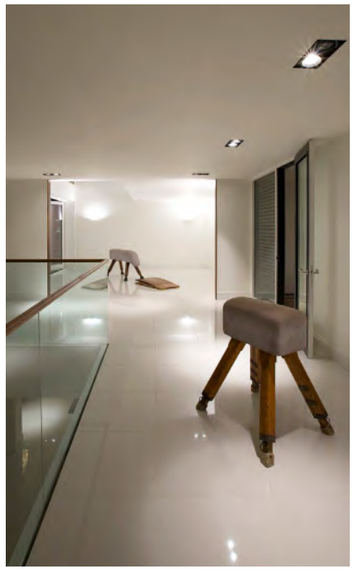

交通 伊斯坦布尔机场，土耳其

伊斯坦布尔新机场的设计旨在为大约2亿过境旅客创造一个独特、宽敞和环保的环境。该建筑的设计和灵感来自其周围的土耳其-伊斯兰文化和遗产的影响。

伊斯坦布尔新机场采用了完全自动化的DALI照明控制系统，由Helvar采用DALI标准(EN32386)照明协议。

使用Helvar的两种标准开放协议，如DALI和TCP/IP,Helvar可以通过自动化电缆与DALI灯具、感应器和控制面板通信，节省大量的安装和调试时间。

机场的照明控制通过BMS系统进行监控，该系统测量Helvar照明系统的能源效率，并实时突出照明故障，以确保最大的正常运行时间。

如此大的面积对于团队来说至关重要的是，它必须尽可能地监视和减少能源消耗。因此，应采用诸如日光收集等附加功能，以确保在正确的水平下不使用照明灯，可以使用自然光。

备注

Helvar Imagine

Helvar ActiveAhead

Helvar RoomSet

Helvar Insights

digidim

DALI 2

LIGHTINGEUROPE
THE VOICE OF THE LIGHTING INDUSTRY

THE CONNECTED LIGHTING ALLIANCE

CE

Digital Illumination Interface Alliance

我们的总部设在芬兰，瑞典和英国，我们与世界各地的合作伙伴一起合作。

芬兰
HELVAR OY AB.
Keilaranta 5
FI-02150 Espoo
Tel:+359 9 5654 1

瑞典
HELVAR AB
Åsögatan 155
SE-11632 Stockholm
Tel. +46 8 545 239 70

英国
HELVAR Ltd
Hawley Mill, Hawley Road
Dartford, Kent, DA2 7SY
Tel. +44 1322 617 200

中国 - 上海
上海市静安区永和路118弄42号1304室
邮编：200072
电话：021-63535867

中国 - 北京
中国北京市朝阳区平房桥东京城体育中心
东侧路北楼地下一层
邮编：100023
电话：010-8586 2260

中国 - 广州
广州市天河区林和中路136号二层
自编205单元204室
邮编：510610
电话：020-39218111

查看更多信息：helvar.com

04.2022 (v.6.1)

封面图片：微软总部，瑞典

MINDSTEC 迈诗得
Technology of the Future, TODAY!

Helvar